1 PLANTA DE SITUAÇÃO

SINALIZAÇÃO DE PROIBIÇÃO				
CÓDIGO	SÍMBOLO	SIGNIFICADO	FORMA E COR	APLICAÇÃO
1		PROIBIDO FUMAR	SÍMBOLO: CIRCULAR FUNDO: BRANCO PICTOGRAMA: PRETO FAIXA CIRCULAR E BARRA DIAMETRAL: VERMELHO	TODO LOCAL ONDE O FUMO POSSA AUMENTAR O RISCO DE INCÊNDIO
SINALIZAÇÃO DE ALERTA				
CÓDIGO	SÍMBOLO	SIGNIFICADO	FORMA E COR	APLICAÇÃO
9		CUIDADE, RISCO DE CHOQUE	SÍMBOLO: TRIANGULAR FUNDO: AMARELO PICTOGRAMA: PRETO FAIXA TRIANGULAR: PRETA	PREVINE A INSTALAÇÕES ELÉTRICAS DE OFERECEM RISCO DE CHOQUE
SINALIZAÇÃO DE ORIENTAÇÃO E SALVAMENTO				
CÓDIGO	SÍMBOLO	SIGNIFICADO	FORMA E COR	APLICAÇÃO
13		SAÍDA DE EMERGÊNCIA	SÍMBOLO: RETANGULAR FUNDO: VERDE PICTOGRAMA: FOTOLUMINESCENTE	INDICAÇÃO DO SENTIDO DE UMA SAÍDA DE EMERGÊNCIA OBS: 13.1 – SAÍDA PARA ESQUERDA 13.2 – SAÍDA PARA DIREITA
14		SAÍDA DE EMERGÊNCIA	SÍMBOLO: RETANGULAR FUNDO: VERDE PICTOGRAMA: FOTOLUMINESCENTE	INDICAÇÃO DE UMA SAÍDA DE EMERGÊNCIA A SER ATIVADA ACIMA DA PORTA, PARA INDICAR O SEU ACESSO
16		SAÍDA DE EMERGÊNCIA	SÍMBOLO: RETANGULAR FUNDO: VERDE PICTOGRAMA: FOTOLUMINESCENTE	INDICAÇÃO DO SENTIDO DE FUGA NO INTERIOR DAS ESCADAS OBS: 16.1 – PLACA PARA DESCER À DIREITA 16.2 – PLACA PARA DESCER À ESQUERDA 16.3 – PLACA PARA SUBIR À DIREITA
17		SAÍDA DE EMERGÊNCIA	SÍMBOLO: RETANGULAR FUNDO: VERDE MENSAGEM "SAÍDA" E DU SETA: BRANCO FAIXA: BRANCA PICTOGRAMA: FOTOLUMINESCENTE COM ALTURA DE LETRA EXAPTRE 2 E 50 MM	INDICAÇÃO DA SAÍDA DE EMERGÊNCIA, UTILIZADA COMO COMPLEMENTAÇÃO DO PICTOGRAMA FOTOLUMINESCENTE (SETA DU MAGEM, DU AMBOS)
19		HOMEM, 20 PAVIMENTO	SÍMBOLO: RETANGULAR OU QUADRADO FUNDO: VERDE MENSAGEM INDICANDO NÚMERO DU PAVIMENTO, POSIÇÃO DA CIRCULAR PELA ESCADA, ÁREA DE RESGATE, PLACAS, DE NECESSÁRIO	INDICAÇÃO DE PAVIMENTO, NO INTERIOR DA ESCADA (PATAMAR) OBS: 19.1 – SÍMBOLO 19.2 – TÉRREO 1º – 1º PAVIMENTO
SINALIZAÇÃO DE EQUIPAMENTOS				
CÓDIGO	SÍMBOLO	SIGNIFICADO	FORMA E COR	APLICAÇÃO
21		COMANDO MANUAL DU ALARME DU SISTEMA DE INCÊNDIO	SÍMBOLO: QUADRADO FUNDO: VERMELHO PICTOGRAMA: FOTOLUMINESCENTE	PONTO DE ACIONAMENTO DE ALARME DE INCÊNDIO DU BOMBA DE INCÊNDIO, DEVE HR SEMPRE ACCITAVEIS DE UMA DEMANDA ESCRITA, DESIGNADO O EQUIPAMENTO ACIONADO POR AQUELE PONTO
23		EXTINTOR DE INCÊNDIO	SÍMBOLO: QUADRADO FUNDO: VERMELHO PICTOGRAMA: FOTOLUMINESCENTE	INDICAÇÃO DE LOCALIZAÇÃO DOS EXTINTORES DE INCÊNDIO
25		ABRIGO DE MANGUEIRA DE HIDRANTE	SÍMBOLO: QUADRADO FUNDO: VERMELHO PICTOGRAMA: FOTOLUMINESCENTE	INDICAÇÃO DO ABRIGO DA MANGUEIRA DE INCÊNDIO, COM OU SEM HIDRANTE EM SEU INTERIOR
OUTROS				
CÓDIGO	SÍMBOLO	SIGNIFICADO	FORMA E COR	APLICAÇÃO
–		PROIBIÇÃO DE ESTACIONAMENTO	SÍMBOLO: RETANGULAR FUNDO: BRANCO	COMPRIMIR VAGA EXCLUSIVA PARA USO DO CORPO DE BOMBEIROS

QUADRO DE SINALIZAÇÕES
1 : 1

HIDRANTES:

1 - AS BOMBAS DE INCÊNDIO POSSUEM INSTALAÇÃO INDEPENDENTE DA REDE ELÉTRICA GERAL, DE ACORDO COM O ITEM 4.14 DA NT04 - CBMDF.
2 - AS CANALIZAÇÕES, CONEXÕES E REGISTROS UTILIZADOS NO SISTEMA DE HIDRANTE SERÃO EM AÇO GALVANIZADO RESISTENTES ÀS
PRESSÕES INTERNAS E ESFORÇOS MECÂNICOS, CONFORME O ITEM 4.19 DA NT 04 - CBMDF.
3 - A CANALIZAÇÃO DE INCÊNDIO APARENTE DEVERÁ SER PINTADA NA COR VERMELHA, DE ACORDO COM O ITEM 4.21 DA NT 04 - CBMDF.
4 - OS ESGUICHOS DOS HIDRANTES DE PAREDE SÃO REGULÁVEIS, DE ACORDO COM O ITEM 4.24.5 DA NT 04 - CBMDF;

ALARME DE EMERGÊNCIA:

1 - OS AVISADORES SONOROS DEVEM SER AUDÍVEIS EM TODOS OS PONTOS DA EDIFICAÇÃO SEM INIBIR A COMUNICAÇÃO VERBAL DE ACORDO COM O ITEM 5.6.1 DA NBR 17240/2010 DA ABNT.
2 - OS AVISADORES SONOROS E/OU VISUAIS DEVEM SER INSTALADOS A UMA ALTURA ENTRE 2,20M A 3,50M DE ACORDO COM O ITEM 5.6.3 DA
NBR 17240/2010 DA ABNT.

ILUMINAÇÃO DE EMERGÊNCIA:

1 - AS LUMINÁRIAS DE EMERGÊNCIA SÃO DO TIPO BLOCO AUTÔNOMO COM LÂMPADA FLUORESCENTE OU LEDS, DE ACORDO COM O ITEM 4.3
DA NBR10898/2013 DA ABNT; TENSÃO DE ALIMENTAÇÃO, (MÁXIMO DE 30 V), POTÊNCIA (W), DE ACORDO COM OSITENS 8.1.11 DA NBR10898/2013
DA ABNT; TEMPO DE AUTONOMIA DE 1H NO MÍNIMO, DE ACORDO COM ITEM 4.5 DA NBR10898/2013 DA ABNT;
2 - O SISTEMA DE ILUMINAÇÃO DE EMERGÊNCIA ALIMENTADO POR CENTRAL DE BATERIA FOI DIMENSIONADA DE ACORDO COM O ITEM 4.1.2 DA
NBR 10898/2013 DA ABNT.

GLP:

1 -A EDIFICAÇÃO NÃO PROJETADA PARA UTILIZAÇÃO DE GLP, DE ACORDO COM O ITEM 4.1.3 DA NT 05/CBMDF.

ACESSO À VIATURA:

1 -A FAIXA DE ESTACIONAMENTO DEVE POSSUIR BALIZADORES, ESTACAS REMOVÍVEIS, DELIMITADORES MÓVEIS OU CONES DE FORMA QUE
PREVINA O ESTACIONAMENTO DE VEÍCULOS PARTICULARES NA FAIXA DE ESTACIONAMENTO, CONFORME ITEM 4.3.9 DA NT 11 DO CBMDF.

SAÍDA DE EMERGÊNCIA:

1 - AS PORTAS FICARÃO ABERTAS DURANTE O HORÁRIO DE FUNCIONAMENTO.
2- TODA SAÍDA DE EMERGÊNCIA DEVE SER PROTEGIDA DE AMBOS OS LADOS POR PAREDES OU GUARDAS (GUARDA-CORPOS)CONTÍNUAS.
SEMPRE QUE HOUVER QUALQUER DESNÍVEL MAIOR DE 19 CM, PARA EVITAR QUEDAS.
3- OS CORRIMÃOS LATERAIS DEVEM SER CONTÍNUOS, SEM INTERRUPÇÃO NOS PATAMARES DAS ESCADAS OU RAMPAS CONFORME ITEM 4.6.1.9 DA
NT 10 DO CBMDF.
4- AS RAMPAS DEVEM SER DOTADAS DE CORRIMÃOS E GUARDAS DE FORMA ANÁLOGA AO ESPECIFICADO EM 4.6.1 E 4.6.2., CONFORME ITEM 4.3.2.1.8 DA NT 10 DO CBMDF.
5- AS EXIGÊNCIAS DE SINALIZAÇÃO, ILUMINAÇÃO, AUSÊNCIA DE OBSTÁCULOS, E OUTROS, DOS ACESSOS APLICAM-SE, COM AS DEVIDAS
ALTERAÇÕES, ÀS RAMPAS, CONFORME ITEM 4.3.2.1.9 DA NT 10 DO CBMDF.
6- TODAS AS RAMPAS DEVERÃO TER OS PISOS COM CONDIÇÕES ANTIDERRAPANTES, E QUE PERMANEÇAM ANTIDERRAPANTES COM O USO, CONFORME ITEM 4.3.2.1.10 DA NT 10 DO CBMDF.

NOTAS
1 : 1

EXTINTORES	
	ÁGUA
	CO^2
HIDRANTES	
	HIDRANTE DE PAREDE C/ ABRIGO 50x70x25cm MANGUEIRAS TIPO II, 1.1/2"-15m E ESG. Ø13mm
	HIDRANTE DE PASSEIO
ILUMINAÇÃO DE EMERGÊNCIA	
	BLOCO AUTONÔMO DE ILUMINAÇÃO DE EMERGÊNCIA 2x9W FIXADA NO FORRO
	BLOCO AUTONÔMO DE ILUMINAÇÃO DE EMERGÊNCIA 2x9W FIXADA EM PAREDE
SINALIZAÇÃO	
	PROIBIDO FUMAR (SÍMBOLO CIRCULAR, FUNDO BRANCO, PICTOGRAMA PRETO FAIXA CIRCULAR E BARRA DIAMETRAL VERMELHA
	RISCO DE CHOQUE ELÉTRICO (SÍMBOLO TRIANGULAR, FUNDO AMARELO PICTOGRAMA PRETO)
	SINALIZAÇÃO DE SAÍDA DE EMERGÊNCIA SETA PARA ESQUERDA - PLACA FOTOLUMINESCENTE
	SINALIZAÇÃO DE SAÍDA DE EMERGÊNCIA SETA PARA DIREITA - PLACA FOTOLUMINESCENTE
	SINALIZAÇÃO DE SAÍDA DE EMERGÊNCIA PLACA FIXADA ACIMA DAS PORTAS - PLACA FOTOLUMINESCENTE
	SINALIZAÇÃO DE SAÍDA DE EMERGÊNCIA PLACA FIXADA ACIMA DAS PORTAS - PLACA FOTOLUMINESCENTE
	PONTO DE ACIONAMENTO DO SISTEMA DE ALARME DE INCÊNDIO (SÍMBOLO QUADRADO, FUNDO VERMELHO, PICTOGRAMA FOTOLUMINESCENTE)
	EXTINTOR DE INCÊNDIO (SÍMBOLO QUADRADO, FUNDO VERMELHO, PICTOGRAMA FOTOLUMINESCENTE)
	ABRIGO DE MANGUEIRA E HIDRANTE (SÍMBOLO QUADRADO, FUNDO VERMELHO PICTOGRAMA FOTOLUMINESCENTE)
	SINALIZAÇÃO DE ESCADA DE EMERGÊNCIA COM PALAVRA SAÍDA, SETA PARA DIREITA E SENTIDO PARA BAIXO - PLACA FOTOLUMINESCENTE
	SINALIZAÇÃO DE ESCADA DE EMERGÊNCIA COM PALAVRA SAÍDA, SETA PARA ESQUERDA E SENTIDO PARA BAIXO - PLACA FOTOLUMINESCENTE
	SINALIZAÇÃO DE ESCADA DE EMERGÊNCIA COM PALAVRA SAÍDA, SETA PARA DIREITA E SENTIDO PARA CIMA - PLACA FOTOLUMINESCENTE
	SINALIZAÇÃO DE ESCADA DE EMERGÊNCIA COM PALAVRA SAÍDA, PLACA FOTOLUMINESCENTE COM LETRA BRANCA E FUNDO VERDE
	DIREÇÃO DO FLUXO DA ROTA DE FUGA
	SAÍDA FINAL DA ROTA DE FUGA
	BARRA ANTI PÂNICO
SINALIZAÇÃO	
	ALARME DE ACIONAMENTO MANUAL
	AVISADOR TIPO SIRENE
	AVISADOR TIPO AUDIO VISUAL
	CENTRAL DE ALARME

CLIENTE: UNB - UNIVERSIDADE DE BRASILIA
UNIDADE: CRECHE
ENDEREÇO: PR. IBIRAPUERA DF
ETAPA:
TÍTULO: PLANTA DE SITUAÇÃO
ESCALA: As indicated
OES: 0005
AET:
DISCIPLINA:

CBR ENGENHARIA
CBR Engenharia | Porto Alegre
Rua Washington Luiz, 1118 sala 901
fone: 51 3092.3800
www.cbrengenharia.com.br

FOLHA: 1/6
ARQUIVO:

QUADRO DE ÁREAS

PAV. TÉRREO:	948,10 m²
PAV. SUPERIOR:	833,67 m²
	1781,77 m²

LOCALIZAÇÃO SEM ESCALA

RESPONSÁVEL TÉCNICO

RESPONSÁVEL TÉCNICO:
ENG. PAULO LOECK
CAU:
CREA RS: 35534

COORDENADOR:
ENG. ALEXANDRE NUNES
CAU:
CREA RS: 180.750

ELABORAÇÃO:
ENG. PAULO LOECK
CAU:
CREA RS: 35534

DESENHO:
ENG. FRANKLIN GUARANY

UnB

QUADRO DE REVISÃO

REV.	DATA	DESCRIÇÃO	ELABORAÇÃO
00	21/09/2021	EMISSÃO INICIAL	FRANKLIN GUARANY

DOCUMENTOS DE REFERÊNCIA

NOME	DATA	DESCRIÇÃO

FORMATO A0
MÓDULO : 1189x 841 mm
EXTERNO : 1189x 841 mm

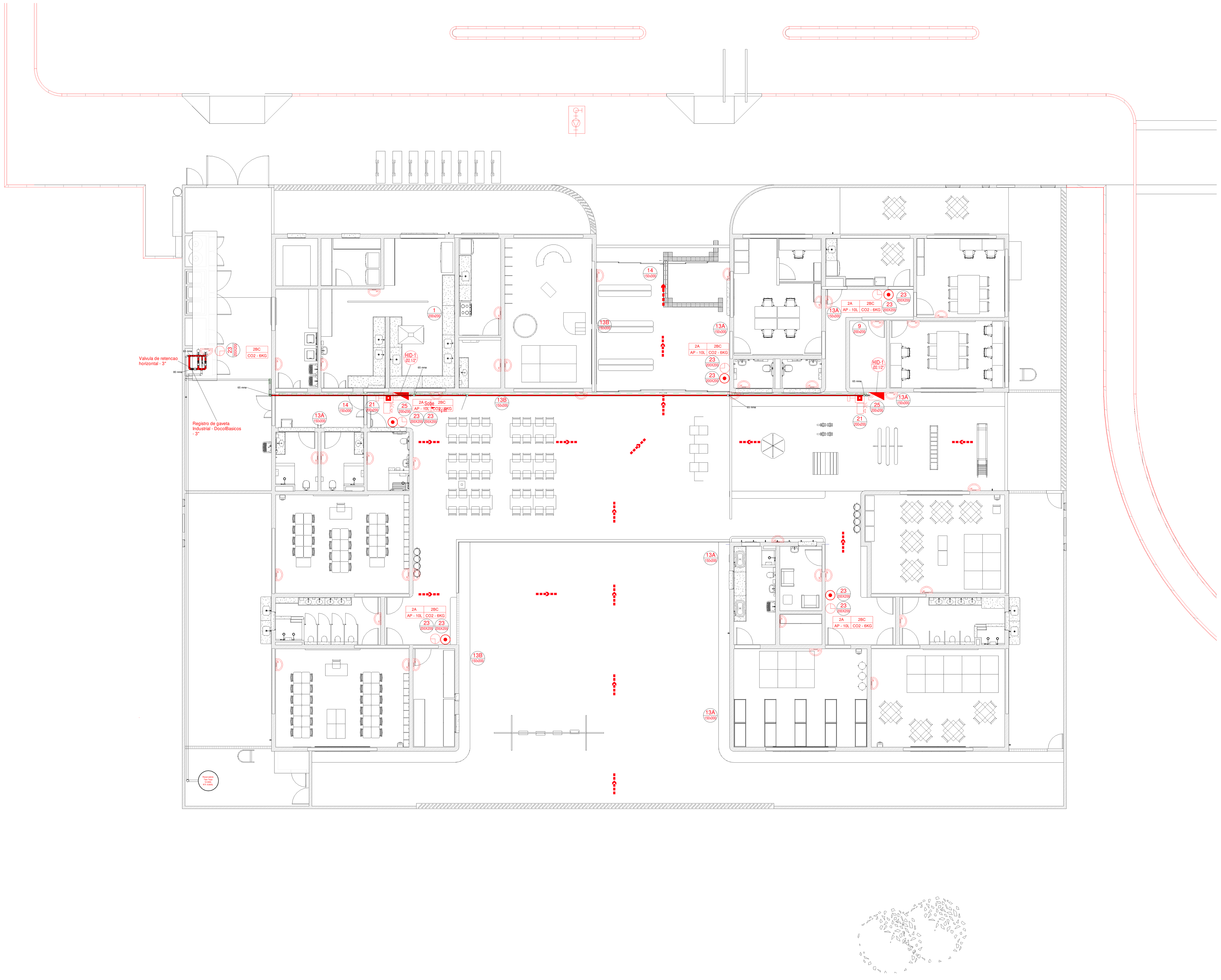

1 PLANTA BAIXA
1 : 100

Levantamento - Hidrantes												
Família	Tipo	Abrigo	Acessórios	Chave	Esguicho	Magueira	Registro	Simples	Duplo	Externo	Suporte	#
CODPPCI - NBR - VV07_1 - Elemento - 25 - Hidrante aparente	Hidrante simples 60x90x17 - 2x15m - DN40	- 1 x Abrigo 60cmx90cmx17cm	- 1 x Nipel 2.1/2"	- 2 x Chaves STORZ 1.1/2" / 2.1/2"	- 1 x Esguicho regulavel DN40	- 2 x Mangueira de 15m com DN40	- 1 x Registro em globo de 45° de 2.1/2" com engate Storz 2.1/2"	Yes	No		No	2
Total geral												2

Levantamento - Tubulação				
Família	Tipo	Tipo de sistema	Tamanho	Comprimento
Pipe Types	Ferro Galvanizado Vermelho BSP	Fornecimento hidrônico	32 mmø	0.14
Pipe Types	Ferro Galvanizado Vermelho BSP	Fornecimento hidrônico	50 mmø	0.30
Pipe Types	Ferro Galvanizado Vermelho BSP	Fornecimento hidrônico	65 mmø	59.99
Pipe Types	Ferro Galvanizado Vermelho BSP	Fornecimento hidrônico	80 mmø	24.17
Pipe Types	Ferro Galvanizado Vermelho BSP	Proteção líquida contra incêndios	65 mmø	14.38
Pipe Types	Ferro Galvanizado Vermelho BSP	Proteção líquida contra incêndios	80 mmø	0.64
Total geral				99.62

Placas - Orientação

Figura	Código	Tamanho	#	Descrição
	S01	252/126	4	Indicação do sentido (esquerda ou direita) de uma saída de emergência, especialmente para ser fixado em colunas
	S02	252/126	5	Indicação do sentido (esquerda ou direita) de uma saída de emergência
	S03	252/126	2	Indicação de uma saída de emergência a ser afixada acima da porta, para indicar o seu acesso

Placas - Alerta

Fig.	Código	Tamanho	#	Descrição
	A05	272	1	Cuidado, risco de choque elétrico: Próximo a instalações elétricas que oferecem risco de choque.

Placas - Equipamentos

Fig.	Código	Tamanho	#	Descrição
	21	200x200	2	Comando manual de alarme: Ponto de acionamento de alarme de incêndio
	E01	134	2	Alarme sonoro: Indicação do local de acionamento do alarme de incêndio
	E05	179	11	Extintor de incêndio: Indicação de localização dos extintores de incêndio
	E07	179	2	Abrigo de mangueira e hidrante: Indicação do abrigo da mangueira de incêndio com ou sem hidrante no seu interior

Placas - Proibição

Fig.	Código	Tamanho	#	Descrição
	P01	150/200	1	Proibido fumar: Todo local onde fumar pode aumentar o risco de incêndio

EXTINTORES	
	ÁGUA
	CO^2
HIDRANTES	
	HIDRANTE DE PAREDE C/ ABRIGO 50x70x25cm MANGUEIRAS TIPO II, 1.1/2"-15m E ESG. ∅13mm
	HIDRANTE DE PASSEIO
ILUMINAÇÃO DE EMERGÊNCIA	
	BLOCO AUTONÔMO DE ILUMINAÇÃO DE EMERGÊNCIA 2x9W FIXADA NO FORRO
	BLOCO AUTONÔMO DE ILUMINAÇÃO DE EMERGÊNCIA 2x9W FIXADA EM PAREDE
SINALIZAÇÃO	
1 200x200	PROIBIDO FUMAR (SIMBOLO CIRCULAR, FUNDO BRANCO, PICTOGRAMA PRETO FAIXA CIRCULAR E BARRA DIAMETRAL VERMELHA
9 200x200	RISCO DE CHOQUE ELÉTRICO (SÍMBOLO TRIANGULAR, FUNDO AMARELO PICTOGRAMA PRETO)
13A 200x200	SINALIZAÇÃO DE SAÍDA DE EMERGÊNCIA SETA PARA ESQUERDA - PLACA FOTOLUMINESCENTE
13B 200x200	SINALIZAÇÃO DE SAÍDA DE EMERGÊNCIA SETA PARA DIREITA - PLACA FOTOLUMINESCENTE
14 200x200	SINALIZAÇÃO DE SAÍDA DE EMERGÊNCIA PLACA FIXADA ACIMA DAS PORTAS - PLACA FOTOLUMINESCENTE
17 200x200	SINALIZAÇÃO DE SAÍDA DE EMERGÊNCIA SINALIZAÇÃO COMPLEMENTAR- PLACA FOTOLUMINESCENTE
21 200x200	PONTO DE ACIONAMENTO DO SISTEMA DE ALARME DE INCÊNDIO (SIMBOLO QUADRADO, FUNDO VERMELHO, PICTOGRAMA FOTOLUMINESCENTE)
23 200x200	EXTINTOR DE INCÊNDIO (SIMBOLO QUADRADO, FUNDO VERMELHO, PICTOGRAMA FOTOLUMINESCENTE)
25 200x200	ABRIGO DE MANGUEIRA E HIDRANTE (SIMBOLO QUADRADO, FUNDO VERMELHO, PICTOGRAMA FOTOLUMINESCENTE)
16A 200x200	SINALIZAÇÃO DE ESCADA DE EMERGÊNCIA COM PALAVRA SAÍDA, SETA PARA DIREITA E SENTIDO PARA BAIXO - PLACA FOTOLUMINESCENTE
16B 200x200	SINALIZAÇÃO DE ESCADA DE EMERGÊNCIA COM PALAVRA SAÍDA, SETA PARA ESQUERDA E SENTIDO PARA BAIXO - PLACA FOTOLUMINESCENTE
16C 200x200	SINALIZAÇÃO DE ESCADA DE EMERGÊNCIA COM PALAVRA SAÍDA, SETA PARA DIREITA E SENTIDO PARA CIMA - PLACA FOTOLUMINESCENTE
19 200x200	SINALIZAÇÃO DE NUMERAÇÃO DO PAVIMENTO PLACA FOTOLUMINESCENTE COM LETRA BRANCA E FUNDO VERDE
	DIREÇÃO DO FLUXO DA ROTA DE FUGA
	SAÍDA FINAL DA ROTA DE FUGA
	BARRA ANTI PÂNICO
SINALIZAÇÃO	
	ALARME DE ACIONAMENTO MANUAL
	AVISADOR TIPO SIRENE
	AVISADOR TIPO AUDIO VISUAL
C	CENTRAL DE ALARME

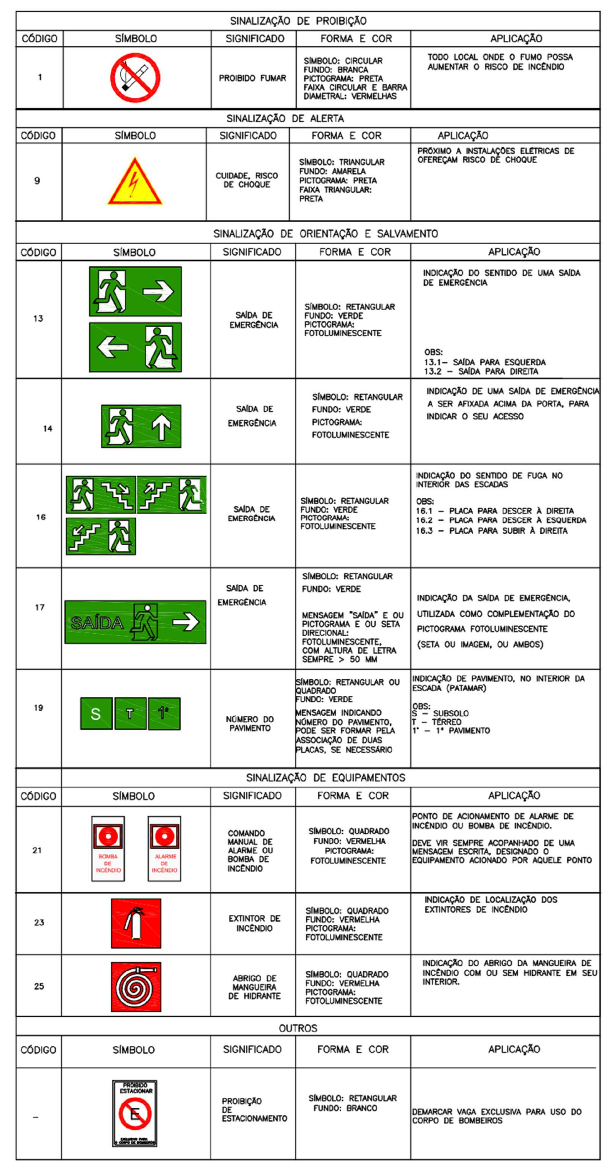

QUADRO DE SINALIZAÇÕES
1 : 1

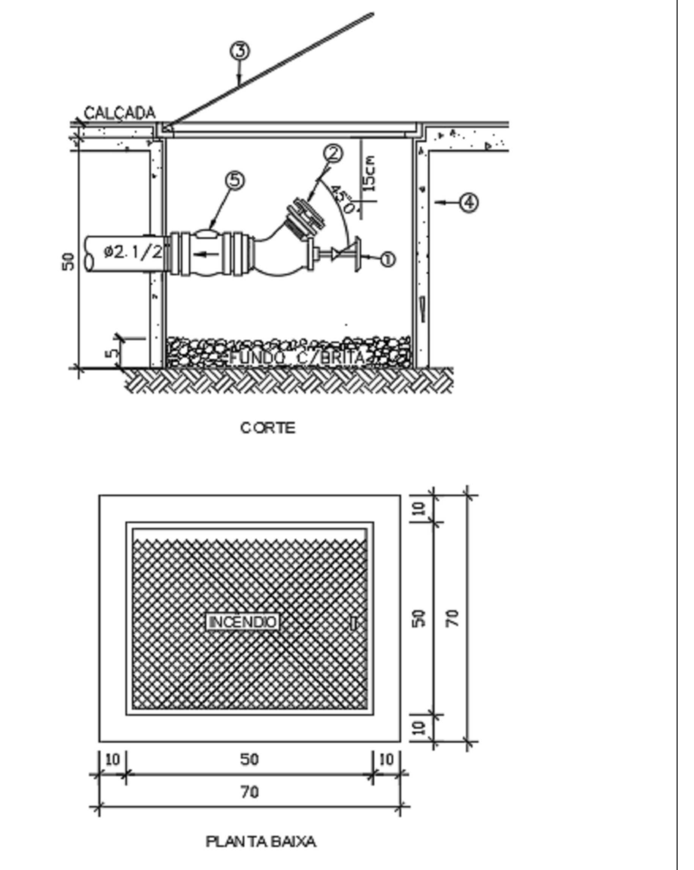

LEGENDA:

1 - VÁLVULA TIPO GLOBO ANGULAR 45° DE Ø2.1/2"
2 - ADAPTADOR STORZ DE Ø2.1/2" COM TAMPÃO E CORRENTE
3 - TAMPÃO DE FERRO FUNDIDO 50x50cm COM A INSCRIÇÃO "INCÊNDIO"
4 - CAIXA DE CONCRETO OU ALVENARIA DE TIJOLOS COM FUNDO DE CONCRETO COM DRENO; OU, COM FUNDO EM BRITA COM h=5cm
5 - VÁLVULA DE RETENÇÃO

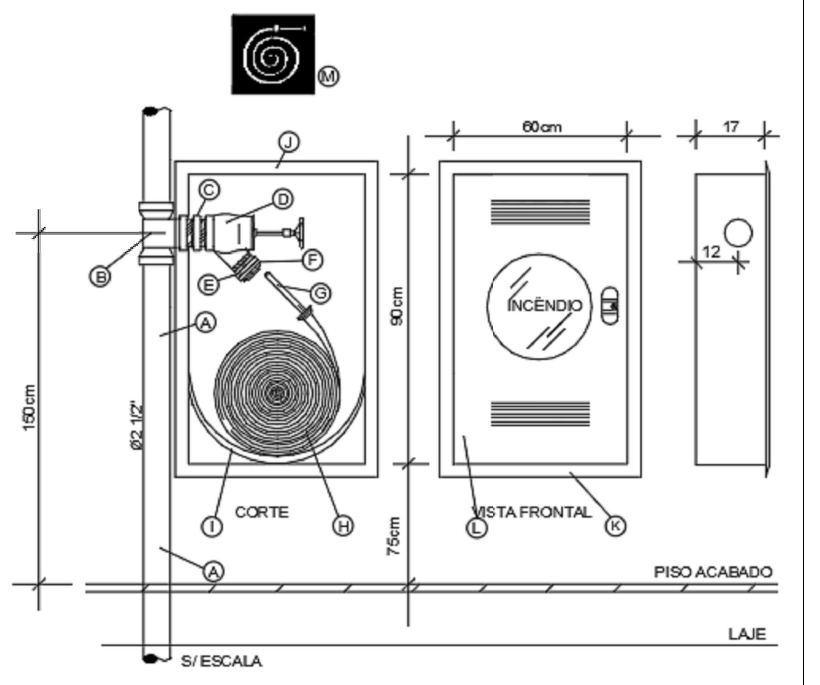

	ESPECIFICAÇÃO	TOTAL
A	TUBO DE AÇO GALVANIZADO Ø2.1/2"	- -
B	TÊ DE FERRO GALVANIZADO Ø2.1/2" x Ø2.1/2"	1
C	NIPLE DUPLO DE FERRO GALVANIZADO Ø2.1/2"	1
D	REGISTRO GLOBO ANGULAR DE LATÃO BRONZE Ø2.1/2"	1
E	ADAPTADOR PARA ENGATE STORZ Ø2.1/2" X Ø2.1/2"	1
F	ENGATE TIPO STORZ	1
G	ESGUICHO TRONCO CÔNICO Ø1.1/2" x (13 A 16mm)	1
H	MANGUEIRA DE INCÊNDIO DIÂMETRO INTERNO DE 38mm (Ø1.1/2") E COMPRIMENTO DE 15 METROS.	2
I	CESTO OU SUPORTE PARA MANGUEIRA	1
J	CAIXA DE INCÊNDIO	1
K	MARCO METÁLICO	1
L	TAMPA METÁLICA	1
M	SINALIZAÇÃO	1

HIDRANTES
1 : 1

CLIENTE: UNB - UNIVERSIDADE DE BRASILIA
UNIDADE: CRECHE
OES: 0005
ENDEREÇO: UNB - BRASILIA - DF
ESCALA: As indicated
ART:
ETAPA:
TÍTULO: PLANTA BAIXA E DETALHES HIDRANTE
DISCIPLINA:

CBR ENGENHARIA
CBR Engenharia | Porto Alegre
Rua Washington Luiz, 1118 sala 901
fone: 51 3092.3800
www.cbrengenharia.com.br

FOLHA: 2/6
ARQUIVO:

QUADRO DE ÁREAS

PAV. TÉRREO: 948,10 m²
PAV. SUPERIOR: 833,67 m²
1781,77 m²

LOCALIZAÇÃO SEM ESCALA

RESPONSÁVEL TÉCNICO

RESPONSÁVEL TÉCNICO:
ENG. PAULO LOECK
CAU:
CREA RS: 35534

COORDENADOR:
ENG. ALEXANDRE NUNES
CAU:
CREA RS: 180.750

ELABORAÇÃO:
ENG. PAULO LOECK
CAU:
CREA RS: 35534

DESENHO:
ENG. FRANKLIN GUARANY

UnB

QUADRO DE REVISÃO

REV.	DATA	DESCRIÇÃO	ELABORAÇÃO
00	21/09/2021	EMISSÃO INICIAL	FRANKLIN GUARANY

DOCUMENTOS DE REFERÊNCIA

NOME	DATA	DESCRIÇÃO

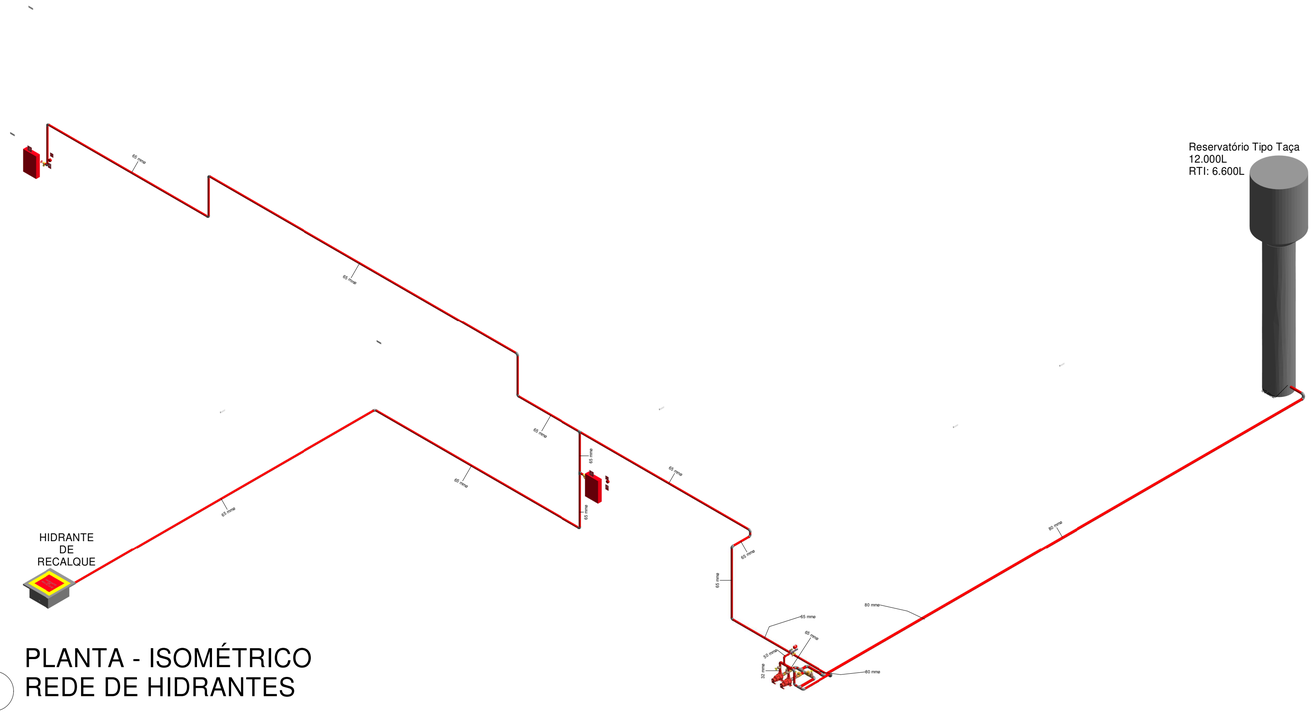

1 PLANTA - ISOMÉTRICO
REDE DE HIDRANTES

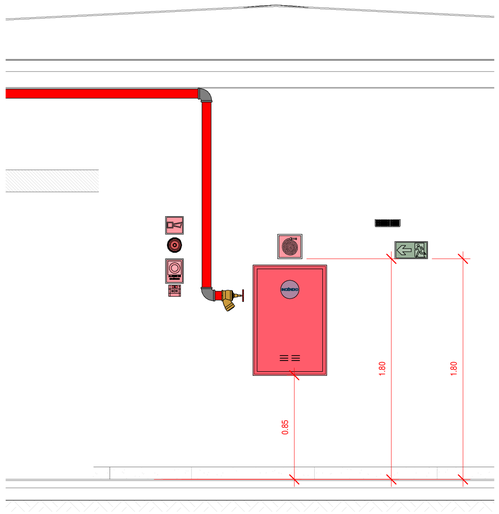

3 DETALHE HIDRANTE
1 : 25

EXTINTORES	
	ÁGUA
	CO^2
HIDRANTES	
	HIDRANTE DE PAREDE C/ ABRIGO 50x70x25cm MANGUEIRAS TIPO II, 1.1/2"-15m E ESG. ∅13mm
	HIDRANTE DE PASSEIO
ILUMINAÇÃO DE EMERGÊNCIA	
	BLOCO AUTONÔMO DE ILUMINAÇÃO DE EMERGÊNCIA 2x9W FIXADA NO FORRO
	BLOCO AUTONÔMO DE ILUMINAÇÃO DE EMERGÊNCIA 2x9W FIXADA EM PAREDE
SINALIZAÇÃO	
1	PROIBIDO FUMAR (SIMBOLO CIRCULAR, FUNDO BRANCO, PICTOGRAMA PRETO FAIXA CIRCULAR E BARRA DIAMETRAL VERMELHA
9	RISCO DE CHOQUE ELÉTRICO (SIMBOLO TRIANGULAR, FUNDO AMARELO PICTOGRAMA PRETO)
15A	SINALIZAÇÃO DE SAÍDA DE EMERGÊNCIA SETA PARA ESQUERDA - PLACA FOTOLUMINESCENTE
15B	SINALIZAÇÃO DE SAÍDA DE EMERGÊNCIA SETA PARA DIREITA - PLACA FOTOLUMINESCENTE
16	SINALIZAÇÃO DE SAÍDA DE EMERGÊNCIA PLACA FIXADA ACIMA DAS PORTAS - PLACA FOTOLUMINESCENTE
17	SINALIZAÇÃO DE SAÍDA DE EMERGÊNCIA SINALIZAÇÃO COMPLEMENTAR- PLACA FOTOLUMINESCENTE
21	PONTO DE ACIONAMENTO DO SISTEMA DE ALARME DE INCÊNDIO (SIMBOLO QUADRADO, FUNDO VERMELHO, PICTOGRAMA FOTOLUMINESCENTE)
23	EXTINTOR DE INCÊNDIO (SIMBOLO QUADRADO, FUNDO VERMELHO, PICTOGRAMA FOTOLUMINESCENTE)
25	ABRIGO DE MANGUEIRA E HIDRANTE (SIMBOLO QUADRADO, FUNDO VERMELHO, PICTOGRAMA FOTOLUMINESCENTE)
16A	SINALIZAÇÃO DE ESCADA DE EMERGÊNCIA COM PALAVRA SAÍDA, SETA PARA DIREITA E SENTIDO PARA BAIXO - PLACA FOTOLUMINESCENTE
16B	SINALIZAÇÃO DE ESCADA DE EMERGÊNCIA COM PALAVRA SAÍDA, SETA PARA ESQUERDA E SENTIDO PARA BAIXO - PLACA FOTOLUMINESCENTE
16C	SINALIZAÇÃO DE ESCADA DE EMERGÊNCIA COM PALAVRA SAÍDA, SETA PARA DIREITA E SENTIDO PARA CIMA - PLACA FOTOLUMINESCENTE
19	SINALIZAÇÃO DE NUMERAÇÃO DO PAVIMENTO PLACA FOTOLUMINESCENTE COM LETRA BRANCA E FUNDO VERDE
	DIREÇÃO DO FLUXO DA ROTA DE FUGA
	SAÍDA FINAL DA ROTA DE FUGA
	BARRA ANTI PÂNICO
SINALIZAÇÃO	
	ALARME DE ACIONAMENTO MANUAL
	AVISADOR TIPO SIRENE
	AVISADOR TIPO AUDIO VISUAL
C	CENTRAL DE ALARME

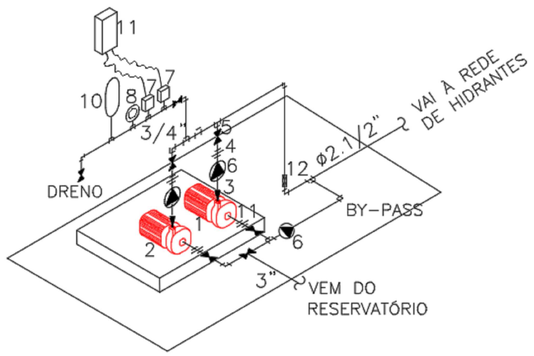

1 – ELETROBOMBA PRINCIPAL 1
BOMBA CENTRÍFUGA
VAZÃO: 26,3m³/h
HMAN: 30 mca
POTÊNCIA: 5CV
2 – ELETROBOMBA PRINCIPAL 2 (RESERVA)
BOMBA CENTRÍFUGA
VAZÃO: 26,3m³/h
HMAN: 30 mca
POTÊNCIA: 5CV
3 – REDUÇÃO CONCÊNTRICA
4 – UNIÃO
5 – VÁLVULA DE GAVETA
6 – VÁLVULA DE RETENÇÃO
7 – PRESSOSTATO DAS BOMBAS PRINCIPAIS
8 – MANÔMETRO
9 – REDUÇÃO EXCÊNTRICA 1
0 – TANQUE DE PRESSÃO 100L
11 – QUADRO ELÉTRICO
12 – VÁLVULA DE FLUXO

DET. BOMBAS
1 : 1

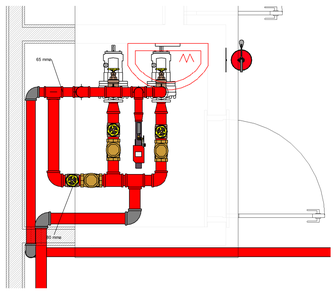

2 CASA DE MÁQUINAS DE INCÊNDIO
1 : 25

CLIENTE: UNB - UNIVERSIDADE DE BRASILIA
UNIDADE: CRECHE
OES: 0005
ENDEREÇO: UNB - BRASILIA - DF
ESCALA: As indicated
ART:
ETAPA:
TÍTULO: ISOMÉTRICO HIDRANTE
DISCIPLINA:

CBR ENGENHARIA
CBR Engenharia | Porto Alegre
Rua Washington Luiz, 1118 sala 901
fone: 51 3092.3800
www.cbrengenharia.com.br

FOLHA: 3/6
ARQUIVO:

QUADRO DE ÁREAS

PAV. TÉRREO:	948,10 m²
PAV. SUPERIOR:	833,67 m²
	1781,77 m²

LOCALIZAÇÃO SEM ESCALA

RESPONSÁVEL TÉCNICO

RESPONSÁVEL TÉCNICO:
ENG. PAULO LOECK
CAU:
CREA RS: 35534

COORDENADOR:
ENG. ALEXANDRE NUNES
CAU:
CREA RS: 180.750

ELABORAÇÃO:
ENG. PAULO LOECK
CAU:
CREA RS: 35534

DESENHO:
ENG. FRANKLIN GUARANY

UnB

QUADRO DE REVISÃO

REV.	DATA	DESCRIÇÃO	ELABORAÇÃO
00	21/09/2021	EMISSÃO INICIAL	FRANKLIN GUARANY

DOCUMENTOS DE REFERÊNCIA

NOME	DATA	DESCRIÇÃO

FORMATO A1
INTERNO: 835 x 584 mm
EXTERNO: 840 x 594 mm

1 CORTE 01
1 : 100

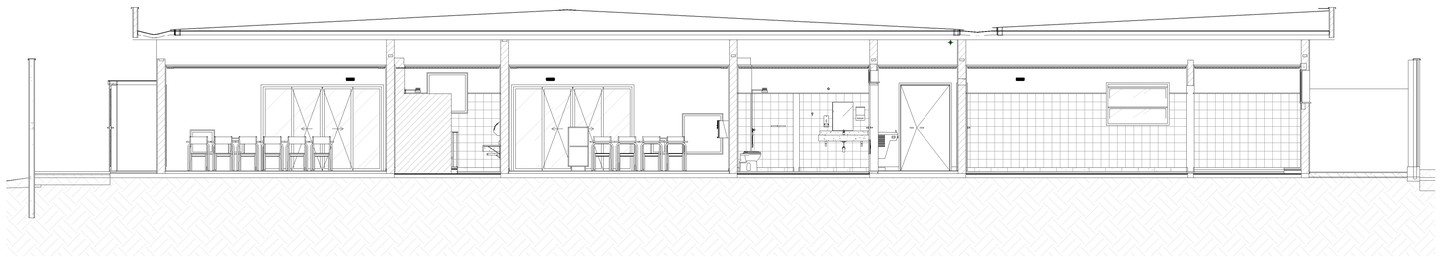

2 CORTE 02
1 : 75

SINALIZAÇÃO DE PROIBIÇÃO				
CÓDIGO	SÍMBOLO	SIGNIFICADO	FORMA E COR	APLICAÇÃO
1		PROIBIDO FUMAR	SÍMBOLO: CIRCULAR FUNDO: BRANCA PICTOGRAMA: PRETA FAIXA CIRCULAR E BARRA DIAMETRAL: VERMELHAS	TODO LOCAL ONDE O FUMO POSSA AUMENTAR O RISCO DE INCÊNDIO
SINALIZAÇÃO DE ALERTA				
CÓDIGO	SÍMBOLO	SIGNIFICADO	FORMA E COR	APLICAÇÃO
9		CUIDADE, RISCO DE CHOQUE	SÍMBOLO: TRIANGULAR FUNDO: AMARELA PICTOGRAMA: PRETA FAIXA TRIANGULAR: PRETA	PRÓXIMO A INSTALAÇÕES ELÉTRICAS DE OFERECAM RISCO DE CHOQUE
SINALIZAÇÃO DE ORIENTAÇÃO E SALVAMENTO				
CÓDIGO	SÍMBOLO	SIGNIFICADO	FORMA E COR	APLICAÇÃO
13		SAÍDA DE EMERGÊNCIA	SÍMBOLO: RETANGULAR FUNDO: VERDE PICTOGRAMA: FOTOLUMINESCENTE	INDICAÇÃO DO SENTIDO DE UMA SAÍDA DE EMERGÊNCIA OBS: 13.1 – SAÍDA PARA ESQUERDA 13.2 – SAÍDA PARA DIREITA
14		SAÍDA DE EMERGÊNCIA	SÍMBOLO: RETANGULAR FUNDO: VERDE PICTOGRAMA: FOTOLUMINESCENTE	INDICAÇÃO DE UMA SAÍDA DE EMERGÊNCIA A SER ATIVADA ACIMA DA PORTA, PARA INDICAR O SEU ACESSO
16		SAÍDA DE EMERGÊNCIA	SÍMBOLO: RETANGULAR FUNDO: VERDE PICTOGRAMA: FOTOLUMINESCENTE	INDICAÇÃO DO SENTIDO DE FUGA NO INTERIOR DAS ESCADAS OBS: 16.1 – PLACA PARA DESCER À DIREITA 16.2 – PLACA PARA DESCER À ESQUERDA 16.3 – PLACA PARA SUBIR À DIREITA
17	SAÍDA	SAÍDA DE EMERGÊNCIA	SÍMBOLO: RETANGULAR FUNDO: VERDE MENSAGEM "SAÍDA" E OU PICTOGRAMA E OU SETA DIRECIONAL: FOTOLUMINESCENTE, COM ALTURA DE LETRA SEMPRE > 50 MM	INDICAÇÃO DA SAÍDA DE EMERGÊNCIA, UTILIZADA COMO COMPLEMENTAÇÃO DO PICTOGRAMA FOTOLUMINESCENTE (SETA OU IMAGEM, OU AMBOS)
19	S T 1º	NÚMERO DO PAVIMENTO	SÍMBOLO: RETANGULAR OU QUADRADO FUNDO: VERDE MENSAGEM INDICANDO NÚMERO DO PAVIMENTO, PODE SER FORMAR PELA ASSOCIAÇÃO DE DUAS PLACAS, SE NECESSÁRIO	INDICAÇÃO DE PAVIMENTO, NO INTERIOR DA ESCADA (PX/MAMP) OBS: S – SUBSOLO T – TÉRREO 1º – 1º PAVIMENTO
SINALIZAÇÃO DE EQUIPAMENTOS				
CÓDIGO	SÍMBOLO	SIGNIFICADO	FORMA E COR	APLICAÇÃO
21	ALARME DE INCÊNDIO / ALARME DE INCÊNDIO	COMANDO MANUAL DE ALARME OU BOMBA DE INCÊNDIO	SÍMBOLO: QUADRADO FUNDO: VERMELHA PICTOGRAMA: FOTOLUMINESCENTE	PONTO DE ACIONAMENTO DE ALARME DE INCÊNDIO OU BOMBA DE INCÊNDIO. DEVE VIR SEMPRE ACOMPANHADO DE UMA MENSAGEM ESCRITA, DESIGNADO O EQUIPAMENTO ACIONADO POR AQUELE PONTO
23		EXTINTOR DE INCÊNDIO	SÍMBOLO: QUADRADO FUNDO: VERMELHA PICTOGRAMA: FOTOLUMINESCENTE	INDICAÇAO DE LOCALIZAÇÃO DOS EXTINTORES DE INCÊNDIO
25		ABRIGO DE MANGUEIRA DE HIDRANTE	SÍMBOLO: QUADRADO FUNDO: VERMELHA PICTOGRAMA: FOTOLUMINESCENTE	INDICAÇÃO DO ABRIGO DA MANGUEIRA DE INCÊNDIO COM OU SEM HIDRANTE EM SEU INTERIOR.
OUTROS				
CÓDIGO	SÍMBOLO	SIGNIFICADO	FORMA E COR	APLICAÇÃO
–	PROIBIDO ESTACIONAR / VAGA DE BOMBEIROS	PROIBIÇÃO DE ESTACIONAMENTO	SÍMBOLO: RETANGULAR FUNDO: BRANCO	DEMARCAR VAGA EXCLUSIVA PARA USO DO CORPO DE BOMBEIROS

CLIENTE: UNB - UNIVERSIDADE DE BRASILIA

UNIDADE: CRECHE

OES: 0005

ENDEREÇO: UNB - BRASÍLIA - DF

ESCALA: As indicated

ART:

ETAPA:

TÍTULO: CORTES

DISCIPLINA:

CBR ENGENHARIA
CBR Engenharia | Porto Alegre
Rua Washington Luiz, 1118 sala 901
fone: 51 3092.3800
www.cbrengenharia.com.br

FOLHA: 4/6

ARQUIVO:

QUADRO DE ÁREAS

PAV. TÉRREO:	948,10 m²
PAV. SUPERIOR:	833,67 m²
	1781,77 m²

LOCALIZAÇÃO SEM ESCALA

RESPONSÁVEL TÉCNICO

RESPONSÁVEL TÉCNICO:
ENG. PAULO LOECK

CAU:
CREA RS: 35534

COORDENADOR:
ENG. ALEXANDRE NUNES

CAU:
CREA RS: 180.750

ELABORAÇÃO:
ENG. PAULO LOECK

CAU:
CREA RS: 35534

DESENHO:
ENG. FRANKLIN GUARANY

UnB

QUADRO DE REVISÃO

REV.	DATA	DESCRIÇÃO	ELABORAÇÃO
00	21/09/2021	EMISSÃO INICIAL	FRANKLIN GUARANY

DOCUMENTOS DE REFERÊNCIA

NOME	DATA	DESCRIÇÃO

FORMATO A1
INTERNO: 835 x 584 mm
EXTERNO: 840 x 594 mm

1 FACHADA 01
1 : 100

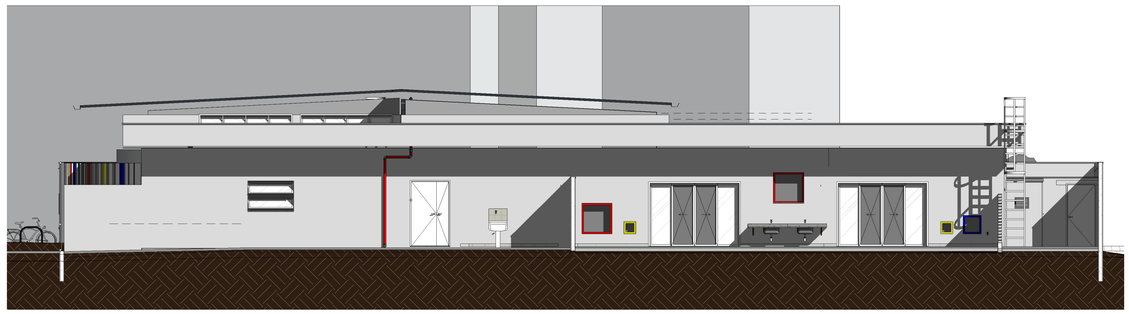

2 FACHADA 02
1 : 100

CLIENTE: UNB - UNIVERSIDADE DE BRASILIA

UNIDADE: CRECHE

OES: 0005

ENDEREÇO: UNB - BRASILIA - DF

ESCALA: 1 : 100

ART:

ETAPA:

TÍTULO: FACHADA

DISCIPLINA:

CBR ENGENHARIA
CBR Engenharia | Porto Alegre
Rua Washington Luiz, 1118 sala 901
fone: 51 3092.3800
www.cbrengenharia.com.br

FOLHA: 5/6

ARQUIVO:

QUADRO DE ÁREAS

PAV. TÉRREO:	948,10 m²
PAV. SUPERIOR:	833,67 m²
	1781,77 m²

LOCALIZAÇÃO SEM ESCALA

RESPONSÁVEL TÉCNICO

RESPONSÁVEL TÉCNICO:
ENG. PAULO LOECK
CAU:
CREA RS: 35534

COORDENADOR:
ENG. ALEXANDRE NUNES
CAU:
CREA RS: 180.750

ELABORAÇÃO:
ENG. PAULO LOECK
CAU:
CREA RS: 35534

DESENHO:
ENG. FRANKLIN GUARANY

UnB

QUADRO DE REVISÃO

REV.	DATA	DESCRIÇÃO	ELABORAÇÃO
00	21/09/2021	EMISSÃO INICIAL	FRANKLIN GUARANY

DOCUMENTOS DE REFERÊNCIA

NOME	DATA	DESCRIÇÃO

FORMATO A1
INTERNO: 835 x 584 mm
EXTERNO: 840 x 594 mm

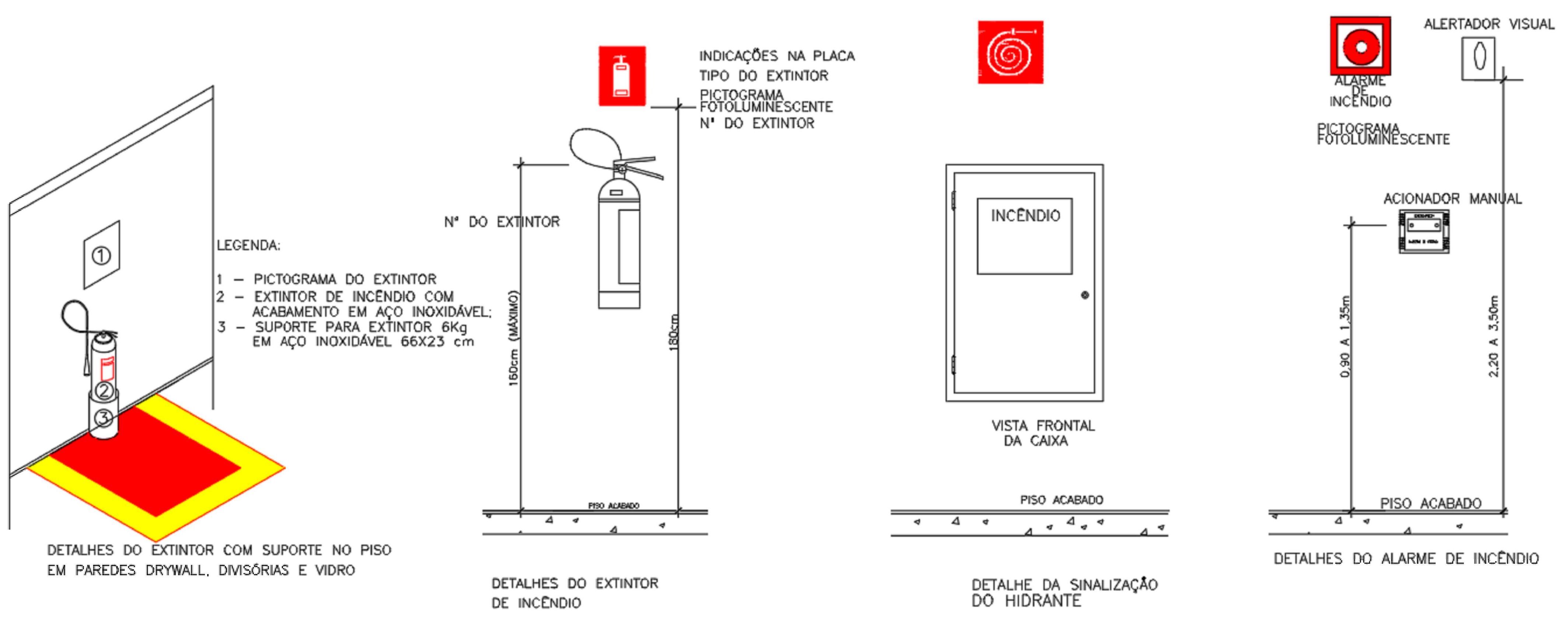

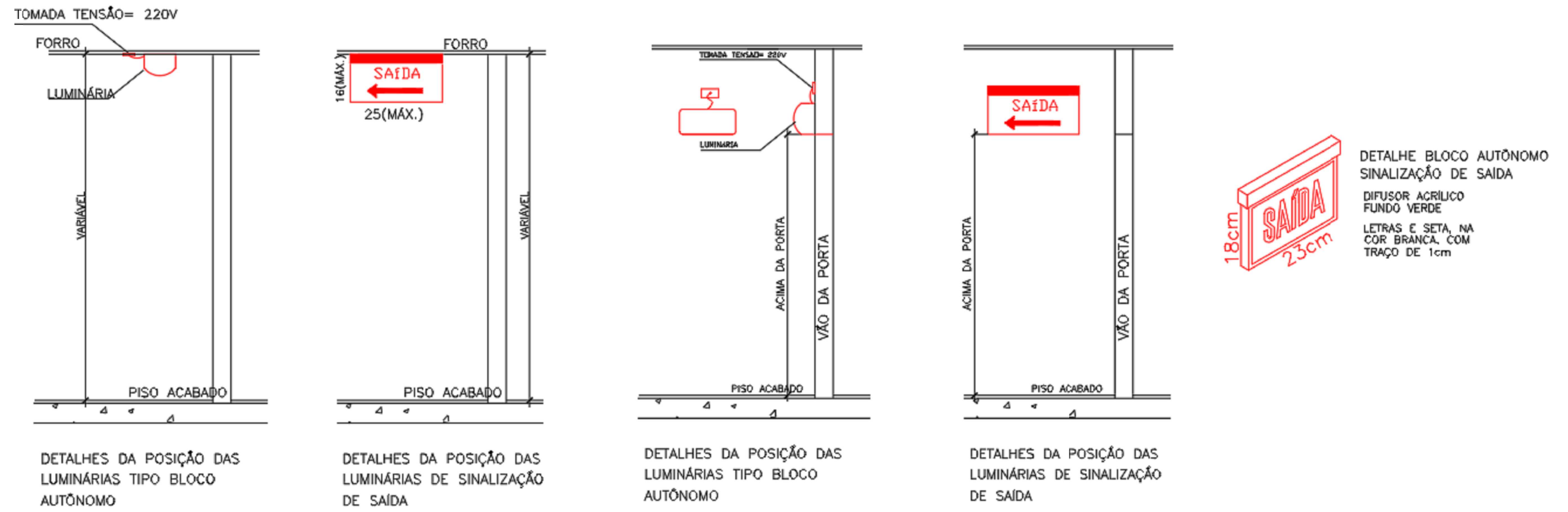

DETALHES - EXTINTOR, LUZ EMERGÊNCIA ETC
1 : 1

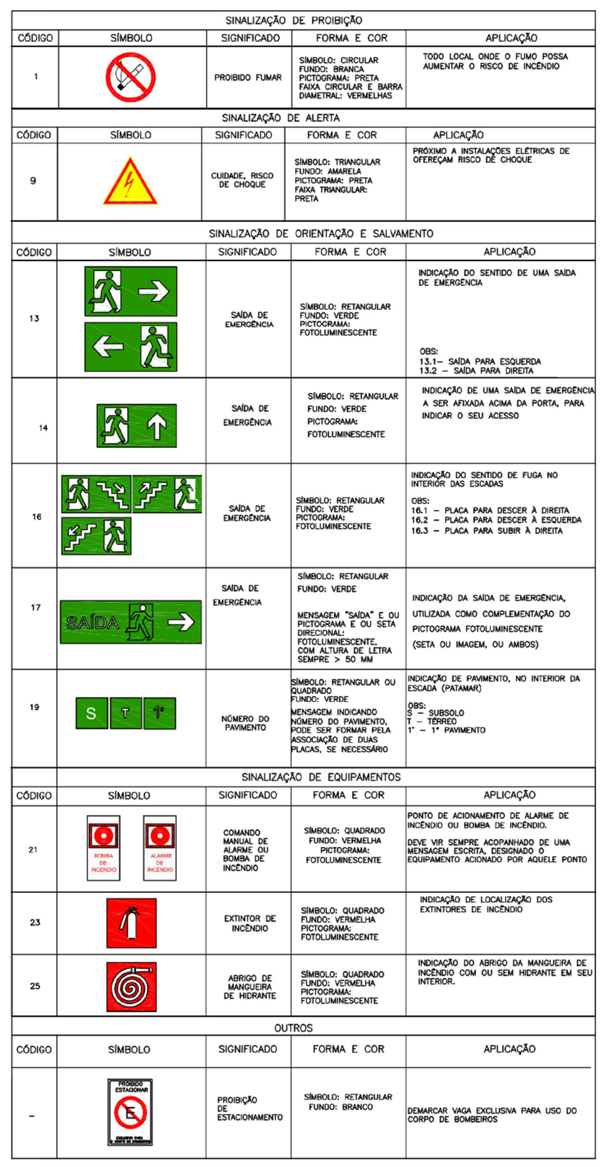

QUADRO DE SINALIZAÇÕES
1 : 1

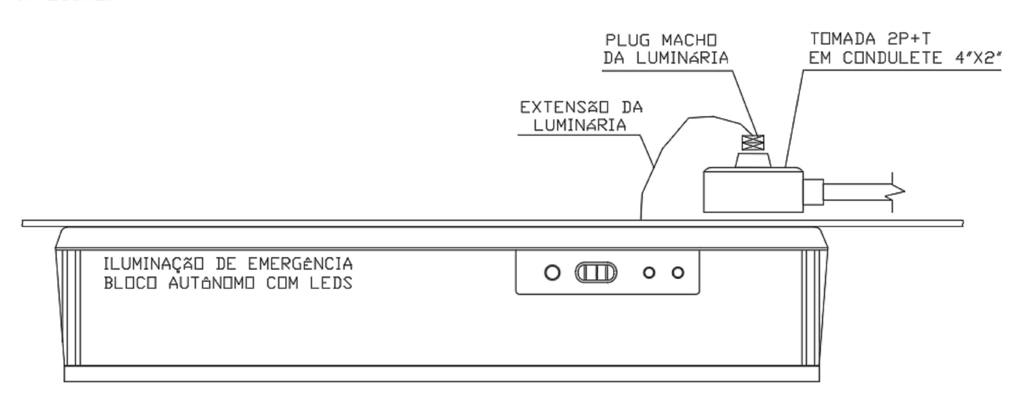

NOTAS LUMINÁRIA DE EMERGÊNCIA

- A SINALIZAÇÃO DEVE SER LUMINOSA E ALIMENTADA POR ACUMULADORES QUE DEVERÃO FUNCIONAR AUTOMATICAMENTE PELO TEMPO MÍNIMO DE 1 HORA QUANDO DA FALTA DE ENERGIA CONVENCIONAL.
- O FLUXO LUMINOSO DO PONTO DE LUZ EXCLUSIVAMENTE DE ILUMINAÇÃO DE SINALIZAÇÃO DEVE SER IGUAL A 30 LUMENS,DEVENDO SER CONTÍNUO DURANTE O TEMPO DE FUNCIONAMENTO DO SISTEMA, QUANDO DA FALTA DA ALIMENTAÇÃO NORMAL.

DET. LUMINARIA DE EMERGÊNCIA
1 : 15

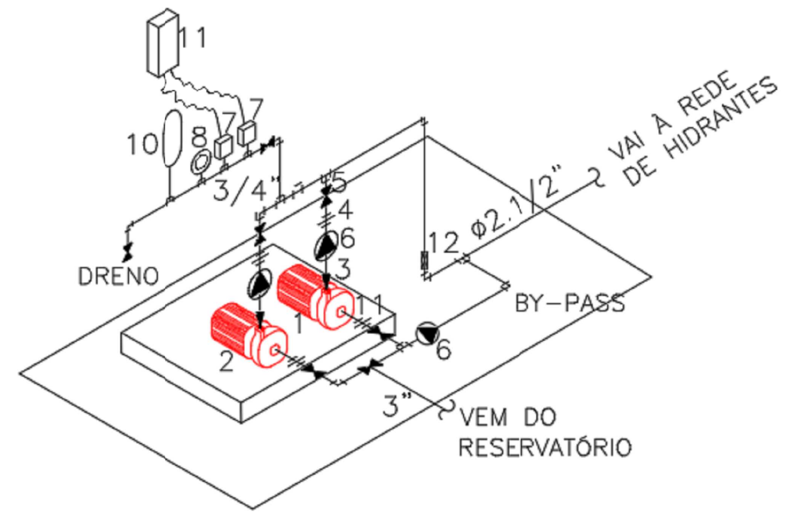

1 – ELETROBOMBA PRINCIPAL 1
BOMBA CENTRÍFUGA
VAZÃO: 26,3m³/h
HMAN: 30 mca
POTÊNCIA: 5CV
2 – ELETROBOMBA PRINCIPAL 2 (RESERVA)
BOMBA CENTRÍFUGA
VAZÃO: 26,3m³/h
HMAN: 30 mca
POTÊNCIA: 5CV
3 – REDUÇÃO CONCÊNTRICA
4 – UNIÃO
5 – VÁLVULA DE GAVETA
6 – VÁLVULA DE RETENÇÃO
7 – PRESSOSTATO DAS BOMBAS PRINCIPAIS
8 – MANÔMETRO
9 – REDUÇÃO EXCÊNTRICA 1
0 – TANQUE DE PRESSÃO 100L
11 – QUADRO ELÉTRICO
12 – VÁLVULA DE FLUXO

DET. BOMBAS
1 : 1

EXTINTORES	
(símbolo)	ÁGUA
(símbolo)	CO²
HIDRANTES	
(símbolo)	HIDRANTE DE PAREDE C/ ABRIGO 50x70x25cm MANGUEIRAS TIPO II, 1.1/2"-15m E ESG. ∅13mm
(símbolo)	HIDRANTE DE PASSEIO
ILUMINAÇÃO DE EMERGÊNCIA	
(símbolo)	BLOCO AUTONÔMO DE ILUMINAÇÃO DE EMERGÊNCIA 2x9W FIXADA NO FORRO
(símbolo)	BLOCO AUTONÔMO DE ILUMINAÇÃO DE EMERGÊNCIA 2x9W FIXADA EM PAREDE
SINALIZAÇÃO	
1 200x200	PROIBIDO FUMAR (SIMBOLO CIRCULAR, FUNDO BRANCO, PICTOGRAMA PRETO FAIXA CIRCULAR E BARRA DIAMETRAL VERMELHA
9 200x200	RISCO DE CHOQUE ELÉTRICO (SÍMBOLO TRIANGULAR, FUNDO AMARELO PICTOGRAMA PRETO)
13A 200x200	SINALIZAÇÃO DE SAÍDA DE EMERGÊNCIA SETA PARA ESQUERDA - PLACA FOTOLUMINESCENTE
13B 200x200	SINALIZAÇÃO DE SAÍDA DE EMERGÊNCIA SETA PARA DIREITA - PLACA FOTOLUMINESCENTE
14 200x200	SINALIZAÇÃO DE SAÍDA DE EMERGÊNCIA PLACA FIXADA ACIMA DAS PORTAS - PLACA FOTOLUMINESCENTE
17 200x200	SINALIZAÇÃO DE SAÍDA DE EMERGÊNCIA SINALIZAÇÃO COMPLEMENTAR- PLACA FOTOLUMINESCENTE
21 200x200	PONTO DE ACIONAMENTO DO SISTEMA DE ALARME DE INCÊNDIO (SIMBOLO QUADRADO, FUNDO VERMELHO, PICTOGRAMA FOTOLUMINESCENTE)
23 200x200	EXTINTOR DE INCÊNDIO (SIMBOLO QUADRADO, FUNDO VERMELHO, PICTOGRAMA FOTOLUMINESCENTE)
25 200x200	ABRIGO DE MANGUEIRA E HIDRANTE (SIMBOLO QUADRADO, FUNDO VERMELHO, PICTOGRAMA FOTOLUMINESCENTE)
16A 200x200	SINALIZAÇÃO DE ESCADA DE EMERGÊNCIA COM PALAVRA SAÍDA, SETA PARA DIREITA E SENTIDO PARA BAIXO - PLACA FOTOLUMINESCENTE
16B 200x200	SINALIZAÇÃO DE ESCADA DE EMERGÊNCIA COM PALAVRA SAÍDA, SETA PARA ESQUERDA E SENTIDO PARA BAIXO - PLACA FOTOLUMINESCENTE
16C 200x200	SINALIZAÇÃO DE ESCADA DE EMERGÊNCIA COM PALAVRA SAÍDA, SETA PARA DIREITA E SENTIDO PARA CIMA - PLACA FOTOLUMINESCENTE
19 200x200	SINALIZAÇÃO DE NUMERAÇÃO DO PAVIMENTO PLACA FOTOLUMINESCENTE COM LETRA BRANCA E FUNDO VERDE
(símbolo)	DIREÇÃO DO FLUXO DA ROTA DE FUGA
(símbolo)	SAÍDA FINAL DA ROTA DE FUGA
(símbolo)	BARRA ANTI PÂNICO
SINALIZAÇÃO	
(símbolo)	ALARME DE ACIONAMENTO MANUAL
(símbolo)	AVISADOR TIPO SIRENE
(símbolo)	AVISADOR TIPO AUDIO VISUAL
C	CENTRAL DE ALARME

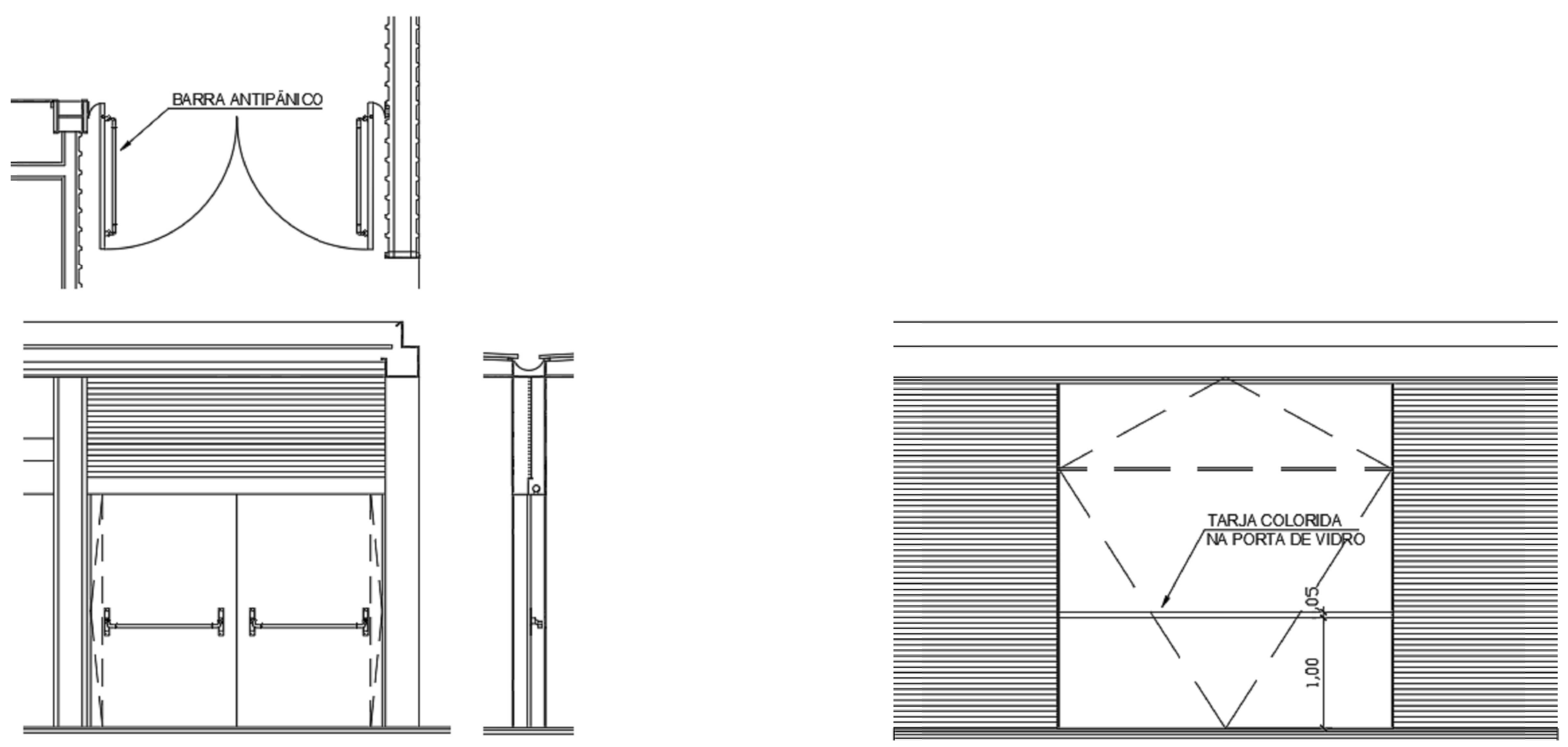

DET. TARJA PORTA DE VIDRO
1 : 15

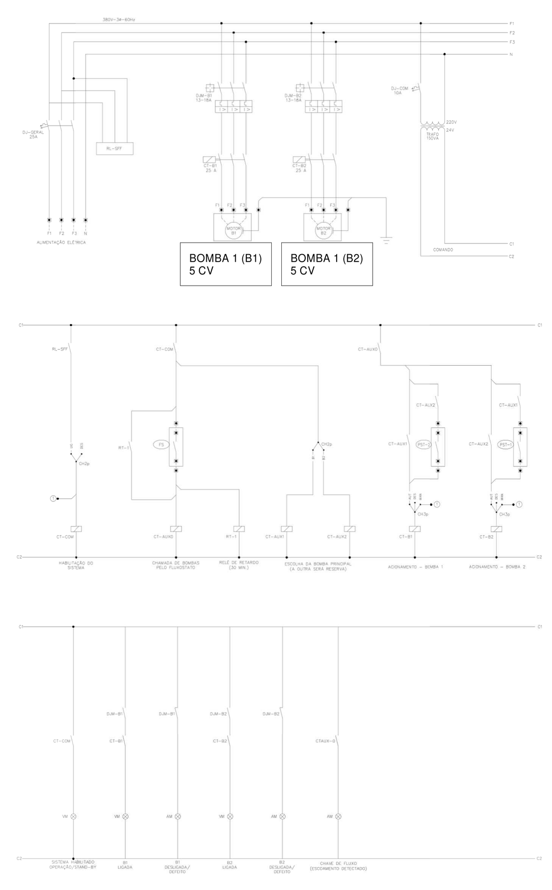

DET. DIAGRAMA ELETRICO
1 : 15

CLIENTE:	UNB - UNIVERSIDADE DE BRASILIA		
UNIDADE:	CRECHE	OES:	0005
ENDEREÇO:	UNB - BRASILIA - DF — ESCALA: As indicated	ART:	
ETAPA:			
TÍTULO:	DETALHES	DISCIPLINA:	

CBR Engenharia I Porto Alegre
Rua Washington Luiz, 1118 sala 901
fone: 51 3092.3800
www.cbrengenharia.com.br

FOLHA: 6/6
ARQUIVO:

QUADRO DE ÁREAS

PAV. TÉRREO:	948,10 m²
PAV. SUPERIOR:	833,67 m²
	1781,77 m²

LOCALIZAÇÃO SEM ESCALA

RESPONSÁVEL TÉCNICO

RESPONSÁVEL TÉCNICO:
ENG. PAULO LOECK
CAU:
CREA RS: 35534

ELABORAÇÃO:
ENG. PAULO LOECK
CAU:
CREA RS: 35534

COORDENADOR:
ENG. ALEXANDRE NUNES
CAU:
CREA RS: 180.750

DESENHO:
ENG. FRANKLIN GUARANY

QUADRO DE REVISÃO

REV.	DATA	DESCRIÇÃO	ELABORAÇÃO
00	21/09/2021	EMISSÃO INICIAL	FRANKLIN GUARANY

DOCUMENTOS DE REFERÊNCIA

NOME	DATA	DESCRIÇÃO