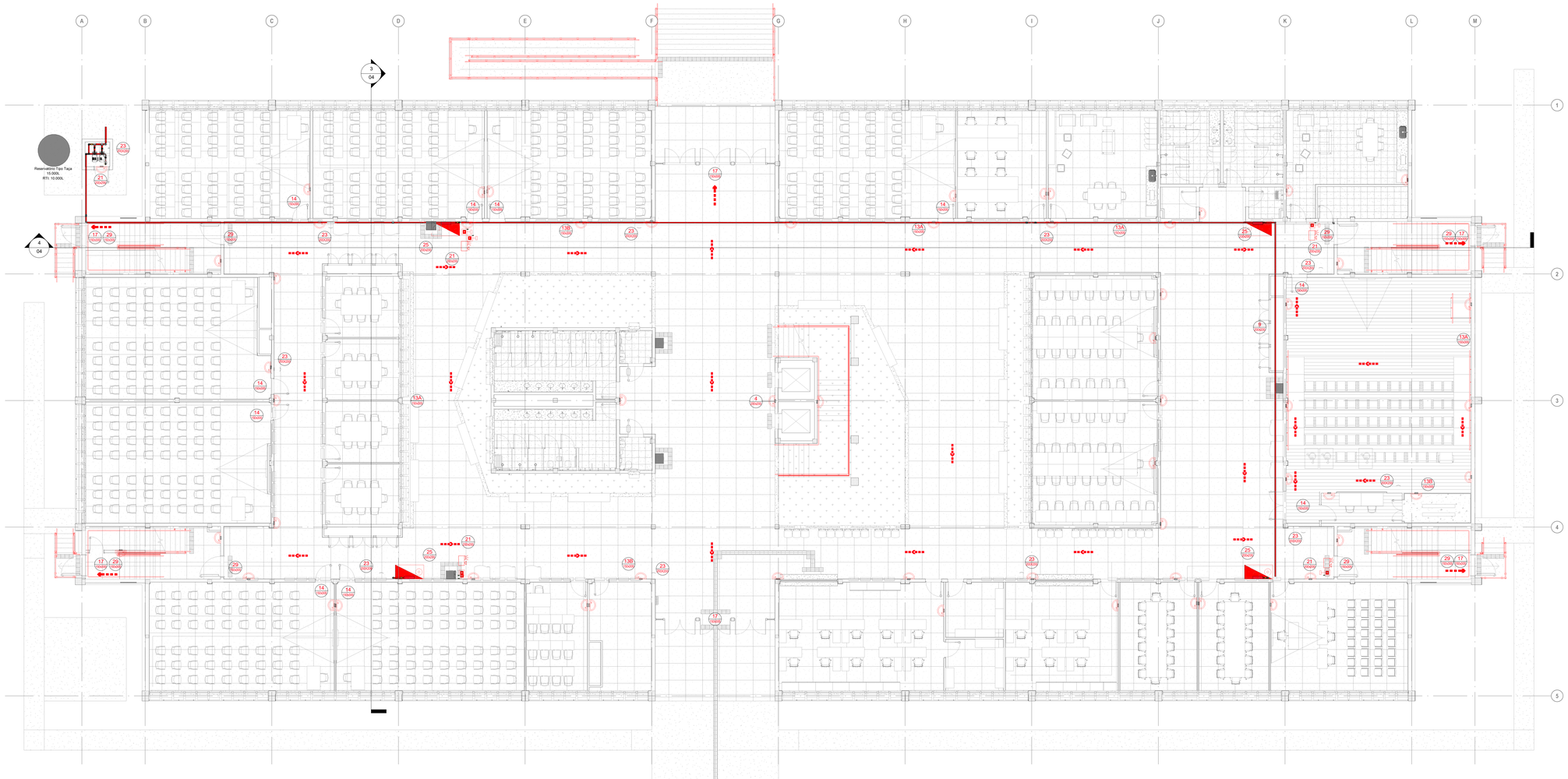

1 Térreo
1 : 100

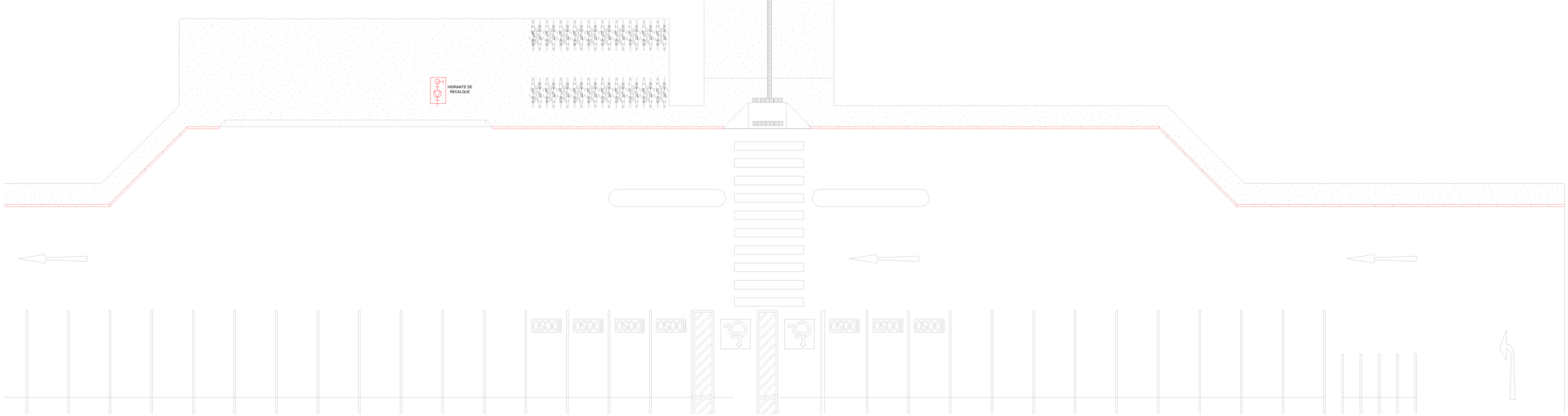

EXTINTORES	

HIDRANTES	
	HIDRANTE DE PAREDE C/ ABRIGO 50x79x25cm MANGUEIRAS TIPO II, 1.12*.15m E ESC. Ø13mm
	HIDRANTE DE PASSEIO

ILUMINAÇÃO DE EMERGÊNCIA	
	BLOCO AUTÔNOMO DE ILUMINAÇÃO DE EMERGÊNCIA 24lm/ FIXADA NO FORRO
	BLOCO AUTÔNOMO DE ILUMINAÇÃO DE EMERGÊNCIA 24lm/ FIXADA EM PAREDE A h=2,30

SINALIZAÇÃO DE EMERGÊNCIA	
01	SINALIZAÇÃO DE PROIBIÇÃO (PROIBIDO UTILIZAR O ELEVADOR EM CASO DE INCÊNDIO)
02	RISCO DE CHOQUE ELÉTRICO (SIMBOLO TRIANGULAR, FUNDO AMARELO PICTOGRAMA FOTOLUMINESCENTE)
03	SINALIZAÇÃO DE SAÍDA DE EMERGÊNCIA SETA PARA ESQUERDA - PLACA FOTOLUMINESCENTE
04	SINALIZAÇÃO DE SAÍDA DE EMERGÊNCIA SETA PARA DIREITA - PLACA FOTOLUMINESCENTE
05	SINALIZAÇÃO DE SAÍDA DE EMERGÊNCIA PLACA FIXADA ACIMA DAS PORTAS - PLACA FOTOLUMINESCENTE
06	SINALIZAÇÃO DE SAÍDA DE EMERGÊNCIA SINALIZAÇÃO COMPLEMENTAR- PLACA FOTOLUMINESCENTE
07	PONTO DE ACIONAMENTO DO SISTEMA DE ALARME DE INCÊNDIO (SIMBOLO QUADRADO, FUNDO VERMELHO, PICTOGRAMA FOTOLUMINESCENTE)
08	EXTINTOR DE INCÊNDIO (SIMBOLO QUADRADO, FUNDO VERMELHO, PICTOGRAMA FOTOLUMINESCENTE)
09	ABRIGO DE MANGUEIRA E HIDRANTE (SIMBOLO QUADRADO, FUNDO VERMELHO, PICTOGRAMA FOTOLUMINESCENTE)
10.1	SINALIZAÇÃO DE ESCADA DE EMERGÊNCIA COM PALAVRA SAÍDA, SETA PARA DIREITA E SENTIDO PARA BAIXO - PLACA FOTOLUMINESCENTE
10.2	SINALIZAÇÃO DE ESCADA DE EMERGÊNCIA COM PALAVRA SAÍDA, SETA PARA DIREITA E SENTIDO PARA BAIXO - PLACA FOTOLUMINESCENTE
11.1	SINALIZAÇÃO DE ESCADA DE EMERGÊNCIA COM PALAVRA SAÍDA, SETA PARA DIREITA E SENTIDO PARA CIMA - PLACA FOTOLUMINESCENTE
11.2	SINALIZAÇÃO DE ESCADA DE EMERGÊNCIA COM PALAVRA SAÍDA, SETA PARA DIREITA E SENTIDO PARA CIMA - PLACA FOTOLUMINESCENTE
12	SINALIZAÇÃO DE ROTA DE FUGA SETA DE INDICAÇÃO DE ROTA DE FUGA - PLACA FOTOLUMINESCENTE
	DIREÇÃO DO FLUXO DA ROTA DE FUGA
	SAÍDA FINAL DA ROTA DE FUGA
	SAÍDA FINAL DA ROTA DE FUGA

SISTEMA DE DETECÇÃO E ALARME	
	ALARME DE ACIONAMENTO MANUAL
	AVISADOR TIPO SIRENE
	AVISADOR TIPO AUDIO VISUAL
C	CENTRAL DE ALARME

HIDRANTES:

1 - AS BOMBAS DE INCÊNDIO POSSUEM INSTALAÇÃO INDEPENDENTE DA REDE ELÉTRICA GERAL, DE ACORDO COM O ITEM 4.14 DA NT04 - CBMDF.
2 - AS CANALIZAÇÕES, CONEXÕES E REGISTROS UTILIZADOS NO SISTEMA DE HIDRANTE SERÃO EM AÇO GALVANIZADO RESISTENTES AS
PRESSÕES INTERNAS E ESFORÇOS MECÂNICOS, CONFORME O ITEM 4.19 DA NT 04 - CBMDF.
3 - A CANALIZAÇÃO DE INCÊNDIO APARENTE DEVERÁ SER PINTADA NA COR VERMELHA, DE ACORDO COM O ITEM 4.21 DA NT 04 - CBMDF.
4 - OS ESGUICHOS DOS HIDRANTES DE PAREDE SÃO REGULÁVEIS, DE ACORDO COM O ITEM 4.24.5 DA NT 04 - CBMDF;

ALARME DE EMERGÊNCIA:

1 - OS AVISADORES SONOROS DEVEM SER AUDÍVEIS EM TODOS OS PONTOS DA EDIFICAÇÃO SEM INIBIR A COMUNICAÇÃO VERBAL DE ACORDO COM O ITEM 5.6.1 DA NBR 17240/2010 DA ABNT.
2 - OS AVISADORES SONOROS E/OU VISUAIS DEVEM SER INSTALADOS A UMA ALTURA ENTRE 2,20M A 3,50M DE ACORDO COM O ITEM 5.6.3 DA
NBR 17240/2010 DA ABNT.

ILUMINAÇÃO DE EMERGÊNCIA:

1 - AS LUMINÁRIAS DE EMERGÊNCIA SÃO DO TIPO BLOCO AUTÔNOMO COM LÂMPADA FLUORESCENTE OU LEDS, DE ACORDO COM O ITEM 4.3
DA NBR10898/2013 DA ABNT; TENSÃO DE ALIMENTAÇÃO, (MÁXIMO DE 30 V), POTÊNCIA (W), DE ACORDO COM OSITENS 8.1.11 DA NBR10898/2013
DA ABNT; TEMPO DE AUTONOMIA DE 1H NO MÍNIMO, DE ACORDO COM ITEM 4.5 DA NBR10898/2013 DA ABNT;
2 - O SISTEMA DE ILUMINAÇÃO DE EMERGÊNCIA ALIMENTADO POR CENTRAL DE BATERIA FOI DIMENSIONADA DE ACORDO COM O ITEM 4.1.2 DA
NBR 10898/2013 DA ABNT.

GLP:

1- A EDIFICAÇÃO NÃO PROJETADA PARA UTILIZAÇÃO DE GLP, DE ACORDO COM O ITEM 4.1.3 DA NT 05/CBMDF.

ACESSO À VIATURA:

1 -A FAIXA DE ESTACIONAMENTO DEVE POSSUIR BALIZADORES, ESTACAS REMOVÍVEIS, DELIMITADORES MÓVEIS OU CONES DE FORMA QUE
PREVINA O ESTACIONAMENTO DE VEÍCULOS PARTICULARES NA FAIXA DE ESTACIONAMENTO, CONFORME ITEM 4.3.9 DA NT 11 DO CBMDF.

SAÍDA DE EMERGÊNCIA:

1 - AS PORTAS FICARÃO ABERTAS DURANTE O HORÁRIO DE FUNCIONAMENTO.
2- TODA SAÍDA DE EMERGÊNCIA DEVE SER PROTEGIDA DE AMBOS OS LADOS POR PAREDES OU GUARDAS (GUARDA-CORPOS)CONTÍNUAS ,
SEMPRE QUE HOUVER QUALQUER DESNÍVEL MAIOR DE 19 CM, PARA EVITAR QUEDAS.
3- OS CORRIMÃOS LATERAIS DEVEM SER CONTÍNUOS, SEM INTERRUPÇÃO NOS PATAMARES DAS ESCADAS OU RAMPAS CONFORME ITEM 4.6.1.9 DA
NT 10 DO CBMDF.
4- AS RAMPAS DEVEM SER DOTADAS DE CORRIMÃOS E GUARDAS DE FORMA ANÁLOGA AO ESPECIFICADO EM 4.6.1 E 4.6.2 , CONFORME ITEM 4.3.2.1.8 DA NT 10 DO CBMDF.
5- AS EXIGÊNCIAS DE SINALIZAÇÃO, ILUMINAÇÃO, AUSÊNCIA DE OBSTÁCULOS, E OUTROS, DOS ACESSOS APLICAM-SE, COM AS DEVIDAS
ALTERAÇÕES, ÀS RAMPAS, CONFORME ITEM 4.3.2.1.9 DA NT 10 DO CBMDF.
6- TODAS AS RAMPAS DEVERÃO TER OS PISOS COM CONDIÇÕES ANTIDERRAPANTES, E QUE PERMANEÇAM ANTIDERRAPANTES COM O USO, CONFORME ITEM 4.3.2.1.10 DA NT 10 DO CBMDF.

CLIENTE: UNIVERSIDADE DE BRASÍLIA - UNB

UNIDADE: UED IDA - INSTITUTO DE ARTES

OES: 0002

ART:

ENDEREÇO: CNB BRASLIA DF

ESCALA: INDICADA

ETAPA: PROJETO EXECUTIVO

TÍTULO: PLANTA BAIXA - PAVIMENTO TÉRREO

DISCIPLINA: PCI

CBR ENGENHARIA
CBR Engenharia | Porto Alegre
Rua Washington Luiz, 1118 sala 901
fone: 51 3092 3800
www.cbrengenharia.com.br

FOLHA: 01

ARQUIVO:

QUADRO DE ÁREAS

PAV. TÉRREO:	948,10 m²
PAV. SUPERIOR:	833,67 m²
TOTAL:	1781,77 m²

LOCALIZAÇÃO SEM ESCALA

RESPONSÁVEL TÉCNICO

RESPONSÁVEL TÉCNICO:
ENG. PAULO LOECK
CAU
CREA RS: 35534

COORDENADOR:
ENG. ALEXANDRE NUNES
CAU
CREA RS: 180.750

ELABORAÇÃO:
ENG. PAULO LOECK
CAU
CREA RS: 35534

DESENHO:
ENG. FRANKLIN GUARANY

UnB

QUADRO DE REVISÃO

REV.	DATA	DESCRIÇÃO	ELABORAÇÃO
00	21/09/2021	EMISSÃO INICIAL	FRANKLIN GUARANY

DOCUMENTOS DE REFERÊNCIA

NOME	DATA	DESCRIÇÃO

FORMATO A0
INTERNO : 1189 x 841mm
EXTERNO : 1189x 841 mm

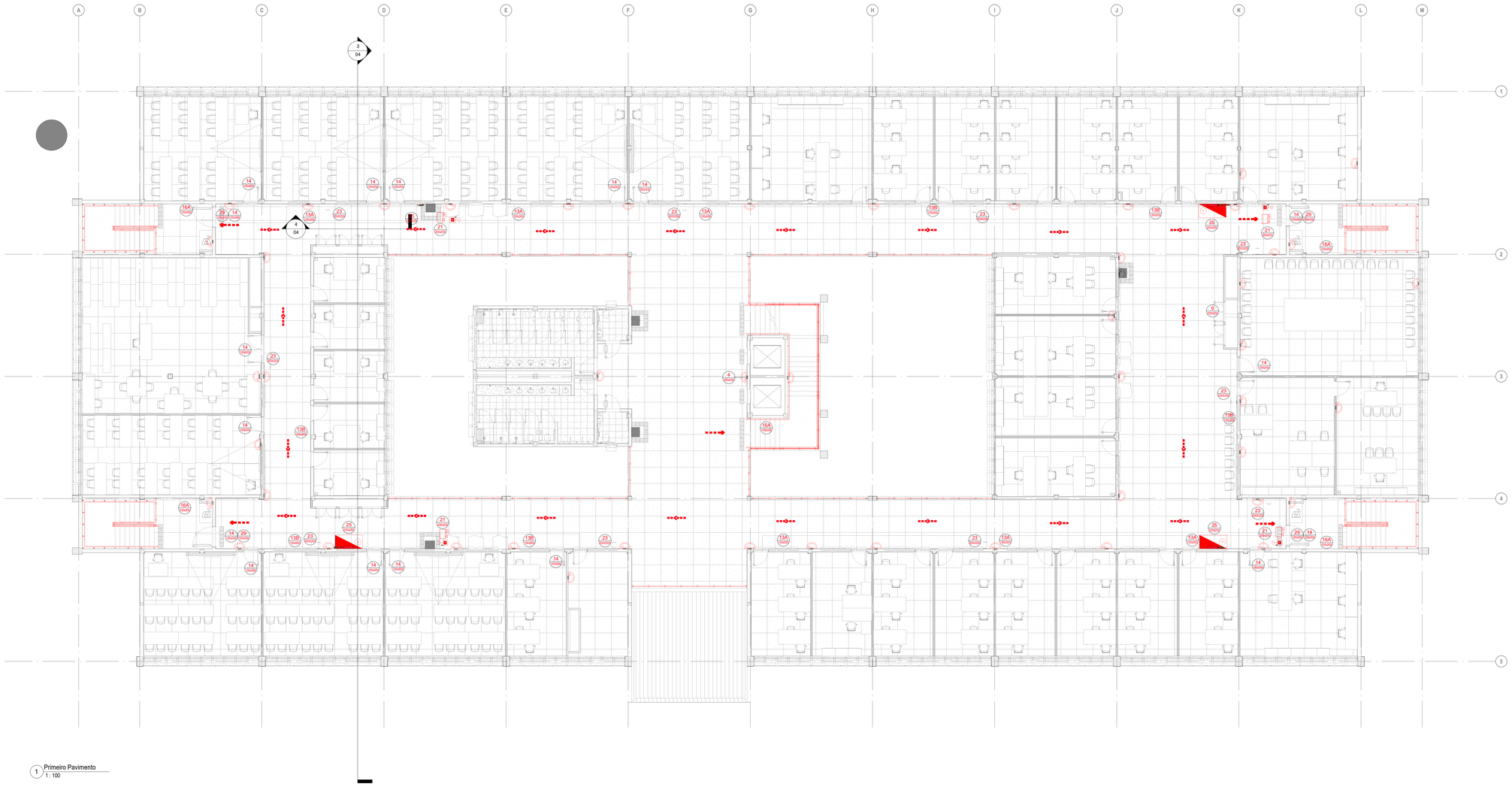

1 Primeiro Pavimento
1 : 100

EXTINTORES	

HIDRANTES	
	HIDRANTE DE PAREDE C/ ABRIGO 50x70x25cm MANGUEIRAS TIPO II, 1.1/2"-15m E ESG. Ø13mm
	HIDRANTE DE PASSEIO

ILUMINAÇÃO DE EMERGÊNCIA	
	BLOCO AUTONÔMO DE ILUMINAÇÃO DE EMERGÊNCIA 2x8W FIXADA NO FORRO
	BLOCO AUTONÔMO DE ILUMINAÇÃO DE EMERGÊNCIA 2x8W FIXADA EM PAREDE A h=2,30

SINALIZAÇÃO DE EMERGÊNCIA	
01	SINALIZAÇÃO DE PROIBIÇÃO (PROIBIDO UTILIZAR O ELEVADOR EM CASO DE INCÊNDIO)
02	RISCO DE CHOQUE ELÉTRICO (SIMBOLO TRIANGULAR, FUNDO AMARELO PICTOGRAMA PRETO)
03	SINALIZAÇÃO DE SAÍDA DE EMERGÊNCIA SETA PARA ESQUERDA - PLACA FOTOLUMINESCENTE
03.A	SINALIZAÇÃO DE SAÍDA DE EMERGÊNCIA SETA PARA DIREITA - PLACA FOTOLUMINESCENTE
04	SINALIZAÇÃO DE SAÍDA DE EMERGÊNCIA SINALIZAÇÃO COMPLEMENTAR - PLACA FOTOLUMINESCENTE
04.A	SINALIZAÇÃO DE SAÍDA DE EMERGÊNCIA SINALIZAÇÃO COMPLEMENTAR - PLACA FOTOLUMINESCENTE
05	PONTO DE ACIONAMENTO DO SISTEMA DE ALARME DE INCÊNDIO (SIMBOLO QUADRADO, FUNDO VERMELHO, PICTOGRAMA FOTOLUMINESCENTE)
07	EXTINTOR DE INCÊNDIO (SIMBOLO QUADRADO, FUNDO VERMELHO, PICTOGRAMA FOTOLUMINESCENTE)
09	ABRIGO DE MANGUEIRA E HIDRANTE (SIMBOLO QUADRADO, FUNDO VERMELHO, PICTOGRAMA FOTOLUMINESCENTE)
09.1	SINALIZAÇÃO DE ESCADA DE EMERGÊNCIA COM PALAVRA SAÍDA, SETA PARA DIREITA E SENTIDO PARA BAIXO - PLACA FOTOLUMINESCENTE
09.2	SINALIZAÇÃO DE ESCADA DE EMERGÊNCIA COM PALAVRA SAÍDA, SETA PARA ESQUERDA E SENTIDO PARA BAIXO - PLACA FOTOLUMINESCENTE
09.3	SINALIZAÇÃO DE ESCADA DE EMERGÊNCIA COM PALAVRA SAÍDA, SETA PARA DIREITA E SENTIDO PARA CIMA - PLACA FOTOLUMINESCENTE.
20	SINALIZAÇÃO DE ROTA DE FUGA SETA DE INDICAÇÃO DE ROTA DE FUGA - PLACA FOTOLUMINESCENTE
	DIREÇÃO DO FLUXO DA ROTA DE FUGA
	SAÍDA FINAL DA ROTA DE FUGA
	SAÍDA FINAL DA ROTA DE FUGA

SISTEMA DE DETECÇÃO E ALARME	
	ALARME DE ACIONAMENTO MANUAL
	AVISADOR TIPO SIRENE
	AVISADOR TIPO AUDIO VISUAL
	CENTRAL DE ALARME

HIDRANTES:

1 - AS BOMBAS DE INCÊNDIO POSSUEM INSTALAÇÃO INDEPENDENTE DA REDE ELÉTRICA GERAL, DE ACORDO COM O ITEM 4.14 DA NT04 - CBMDF
2 - AS CANALIZAÇÕES, CONEXÕES E REGISTROS UTILIZADOS NO SISTEMA DE HIDRANTE SERÃO EM AÇO GALVANIZADO RESISTENTES ÀS
PRESSÕES INTERNAS E ESFORÇOS MECÂNICOS, CONFORME O ITEM 4.19 DA NT 04 - CBMDF.
3 - A CANALIZAÇÃO DE INCÊNDIO APARENTE DEVERÁ SER PINTADA NA COR VERMELHA, DE ACORDO COM O ITEM 4.21 DA NT 04 - CBMDF.
4 - OS ESGUICHOS DOS HIDRANTES DE PAREDE SÃO REGULÁVEIS, DE ACORDO COM O ITEM 4.24.5 DA NT 04 - CBMDF;

ALARME DE EMERGÊNCIA:

1 - OS AVISADORES SONOROS DEVEM SER AUDÍVEIS EM TODOS OS PONTOS DA EDIFICAÇÃO SEM INIBIR A COMUNICAÇÃO VERBAL DE ACORDO COM O ITEM 5.6.1 DA NBR 17240/2010 DA ABNT.
2 - OS AVISADORES SONOROS E/OU VISUAIS DEVEM SER INSTALADOS A UMA ALTURA ENTRE 2,20M A 3,50M DE ACORDO COM O ITEM 5.6.3 DA
NBR 17240/2010 DA ABNT.

ILUMINAÇÃO DE EMERGÊNCIA:

1 - AS LUMINÁRIAS DE EMERGÊNCIA SÃO DO TIPO BLOCO AUTÔNOMO COM LÂMPADA FLUORESCENTE OU LEDS, DE ACORDO COM O ITEM 4.3
DA NBR10898/2013 DA ABNT; TENSÃO DE ALIMENTAÇÃO, (MÁXIMO DE 30 V), POTÊNCIA (W), DE ACORDO COM OSITENS 8.1.11 DA NBR10898/2013
DA ABNT; TEMPO DE AUTONOMIA DE 1H NO MÍNIMO, DE ACORDO COM ITEM 4.5 DA NBR10898/2013 DA ABNT;
2 - O SISTEMA DE ILUMINAÇÃO DE EMERGÊNCIA ALIMENTADO POR CENTRAL DE BATERIA FOI DIMENSIONADA DE ACORDO COM O ITEM 4.1.2 DA
NBR 10898/2013 DA ABNT;

GLP:

1- A EDIFICAÇÃO NÃO PROJETADA PARA UTILIZAÇÃO DE GLP, DE ACORDO COM O ITEM 4.1.3 DA NT 05/CBMDF.

ACESSO À VIATURA:

1 -A FAIXA DE ESTACIONAMENTO DEVE POSSUIR BALIZADORES, ESTACAS REMOVÍVEIS, DELIMITADORES MÓVEIS OU CONES DE FORMA QUE
PREVINA O ESTACIONAMENTO DE VEÍCULOS PARTICULARES NA FAIXA DE ESTACIONAMENTO, CONFORME ITEM 4.3.9 DA NT 11 DO CBMDF.

SAÍDA DE EMERGÊNCIA:

1 - AS PORTAS FICARÃO ABERTAS DURANTE O HORÁRIO DE FUNCIONAMENTO.
2- TODA SAÍDA DE EMERGÊNCIA DEVE SER PROTEGIDA DE AMBOS OS LADOS POR PAREDES OU GUARDAS (GUARDA-CORPOS)CONTÍNUAS
SEMPRE QUE HOUVER QUALQUER DESNÍVEL MAIOR DE 19 CM, PARA EVITAR QUEDAS.
3- OS CORRIMÃOS LATERAIS DEVEM SER CONTÍNUOS, SEM INTERRUPÇÃO NOS PATAMARES DAS ESCADAS OU RAMPAS CONFORME ITEM 4.6.1.9 DA
NT 10 DO CBMDF.
4- AS RAMPAS DEVEM SER DOTADAS DE CORRIMÃOS E GUARDAS DE FORMA ANÁLOGA AO ESPECIFICADO EM 4.6.1 E 4.6.2, CONFORME ITEM 4.3.2.1.8 DA NT 10 DO CBMDF.
5- AS EXIGÊNCIAS DE SINALIZAÇÃO, ILUMINAÇÃO, AUSÊNCIA DE OBSTÁCULOS, E OUTROS, DOS ACESSOS APLICAM-SE, COM AS DEVIDAS
ALTERAÇÕES, ÀS RAMPAS, CONFORME ITEM 4.3.2.1.9 DA NT 10 DO CBMDF.
6- TODAS AS RAMPAS DEVERÃO TER OS PISOS COM CONDIÇÕES ANTIDERRAPANTES, E QUE PERMANEÇAM ANTIDERRAPANTES COM O USO, CONFORME ITEM 4.3.2.1.10 DA NT 10 DO CBMDF.

CLIENTE: UNIVERSIDADE DE BRASÍLIA - UNB

UNIDADE: UED IDA - INSTITUTO DE ARTES

ENDEREÇO: CEP: 70910-900 - DF

ESCALA: INDICADA

OES: 0002

ART:

ETAPA: PROJETO EXECUTIVO

TÍTULO: PLANTA BAIXA - 1º PAVIMENTO

DISCIPLINA: PCI

CBR ENGENHARIA
CBR Engenharia | Porto Alegre
Rua Washington Luiz, 1118 sala 901
fone: 51 3092.3800
www.cbrengenharia.com.br

FOLHA: 02

ARQUIVO:

QUADRO DE ÁREAS

PAV. TÉRREO:	948,10 m²
PAV. SUPERIOR:	833,67 m²
TOTAL:	1781,77 m²

LOCALIZAÇÃO SEM ESCALA

RESPONSÁVEL TÉCNICO

RESPONSÁVEL TÉCNICO:
ENG. PAULO LOECK
CAU
CREA RS: 35534

COORDENADOR:
ENG. ALEXANDRE NUNES
CAU
CREA RS: 180.750

ELABORAÇÃO:
ENG. PAULO LOECK
CAU
CREA RS: 35534

DESENHO:
ENG. FRANKLIN GUARANY

UnB

QUADRO DE REVISÃO

REV.	DATA	DESCRIÇÃO	ELABORAÇÃO
00	21/09/2021	EMISSÃO INICIAL	FRANKLIN GUARANY

DOCUMENTOS DE REFERÊNCIA

NOME	DATA	DESCRIÇÃO

FORMATO A0
ESPELHO: 1189X 841 mm
ESTIRAO: 1189X 841 mm

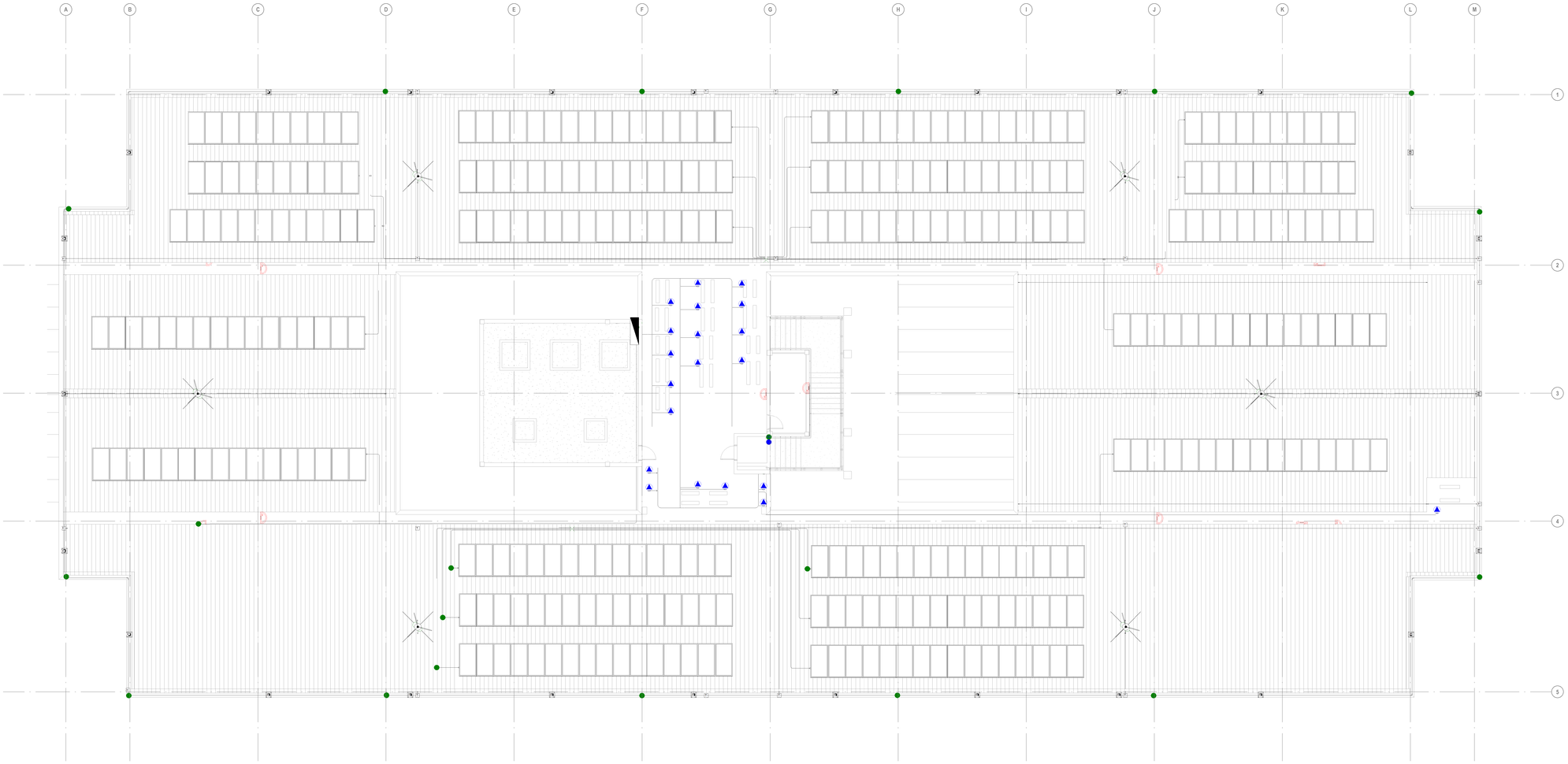

1 Cobertura
1 : 100

EXTINTORES

HIDRANTES

	HIDRANTE DE PAREDE C/ ABRIGO 50xTx25cm MANGUEIRAS TIPO II, 1 1/2"-15m E ESG. Ø13mm
	HIDRANTE DE PASSEIO

ILUMINAÇÃO DE EMERGÊNCIA

	BLOCO AUTONÔMO DE ILUMINAÇÃO DE EMERGÊNCIA 2x9W FIXADA NO FORRO
	BLOCO AUTONÔMO DE ILUMINAÇÃO DE EMERGÊNCIA 2x9W FIXADA EM PAREDE A h=2,30

SINALIZAÇÃO DE EMERGÊNCIA

	SINALIZAÇÃO DE PROIBIÇÃO (PROIBIDO UTILIZAR O ELEVADOR EM CASO DE INCÊNDIO)
	RISCO DE CHOQUE ELÉTRICO (SÍMBOLO TRIANGULAR, FUNDO AMARELO PICTOGRAMA PRETO)
	SINALIZAÇÃO DE SAÍDA DE EMERGÊNCIA SETA PARA ESQUERDA - PLACA FOTOLUMINESCENTE
	SINALIZAÇÃO DE SAÍDA DE EMERGÊNCIA SETA PARA DIREITA - PLACA FOTOLUMINESCENTE
	SINALIZAÇÃO DE SAÍDA DE EMERGÊNCIA PLACA FIXADA ACIMA DAS PORTAS - PLACA FOTOLUMINESCENTE
	SINALIZAÇÃO DE SAÍDA DE EMERGÊNCIA SINALIZAÇÃO COMPLEMENTAR- PLACA FOTOLUMINESCENTE
	PONTO DE ACIONAMENTO DO SISTEMA DE ALARME DE INCÊNDIO (SÍMBOLO RETANGULAR, FUNDO VERMELHO, PICTOGRAMA FOTOLUMINESCENTE)
	EXTINTOR DE INCÊNDIO (SÍMBOLO QUADRADO, FUNDO VERMELHO, PICTOGRAMA FOTOLUMINESCENTE)
	ABRIGO DE MANGUEIRA E HIDRANTE (SÍMBOLO QUADRADO, FUNDO VERMELHO, PICTOGRAMA FOTOLUMINESCENTE)
	SINALIZAÇÃO DE ESCADA DE EMERGÊNCIA COM PALAVRA SAÍDA, SETA PARA DIREITA E SENTIDO PARA BAIXO - PLACA FOTOLUMINESCENTE
	SINALIZAÇÃO DE ESCADA DE EMERGÊNCIA COM PALAVRA SAÍDA, SETA PARA ESQUERDA E SENTIDO PARA BAIXO - PLACA FOTOLUMINESCENTE
	SINALIZAÇÃO DE ESCADA DE EMERGÊNCIA COM PALAVRA SAÍDA, SETA PARA DIREITA E SENTIDO PARA CIMA - PLACA FOTOLUMINESCENTE
	SINALIZAÇÃO DE ROTA DE FUGA SETA DE INDICAÇÃO DE ROTA DE FUGA - PLACA FOTOLUMINESCENTE
	DIREÇÃO DO FLUXO DA ROTA DE FUGA
	SAÍDA FINAL DA ROTA DE FUGA
	SAÍDA FINAL DA ROTA DE FUGA

SISTEMA DE DETECÇÃO E ALARME

	ALARME DE ACIONAMENTO MANUAL
	AVISADOR TIPO SIRENE
	AVISADOR TIPO AUDIO VISUAL
	CENTRAL DE ALARME

LEGENDA
1 : 50

CLIENTE: UNIVERSIDADE DE BRASÍLIA - UNB

UNIDADE: UED IDA - INSTITUTO DE ARTES

ENDEREÇO: ASB BRASÍLIA - DF — ESCALA: INDICADA

ETAPA: PROJETO EXECUTIVO

TÍTULO: PLANTA DE COBERTURA

OES: 0002

ART:

DISCIPLINA: PCI

FOLHA: 03

ARQUIVO:

CBR ENGENHARIA
CBR Engenharia | Porto Alegre
Rua Washington Luiz, 1118 sala 901
fone: 51 3092.3800
www.cbrengenharia.com.br

QUADRO DE ÁREAS

PAV. TÉRREO:	948,10 m²
PAV. SUPERIOR:	833,67 m²
TOTAL:	1781,77 m²

LOCALIZAÇÃO SEM ESCALA

RESPONSÁVEL TÉCNICO

RESPONSÁVEL TÉCNICO:
ENG. PAULO LODEIX
CAU
CREA RS: 35534

COORDENADOR:
ENG. ALEXANDRE NUNES
CAU
CREA RS: 180.750

ELABORAÇÃO:
ENG. PAULO LODEIX
CAU
CREA RS: 35534

DESENHO:
ENG. FRANKLIN GUARANY

UnB

QUADRO DE REVISÃO

REV.	DATA	DESCRIÇÃO	ELABORAÇÃO
00	21/09/2021	EMISSÃO INICIAL	FRANKLIN GUARANY

DOCUMENTOS DE REFERÊNCIA

NOME	DATA	DESCRIÇÃO

FORMATO A2
INTERNO: 1189 x 420 mm
EXTERNO: 1189 x 841 mm

1 Norte
1 : 100

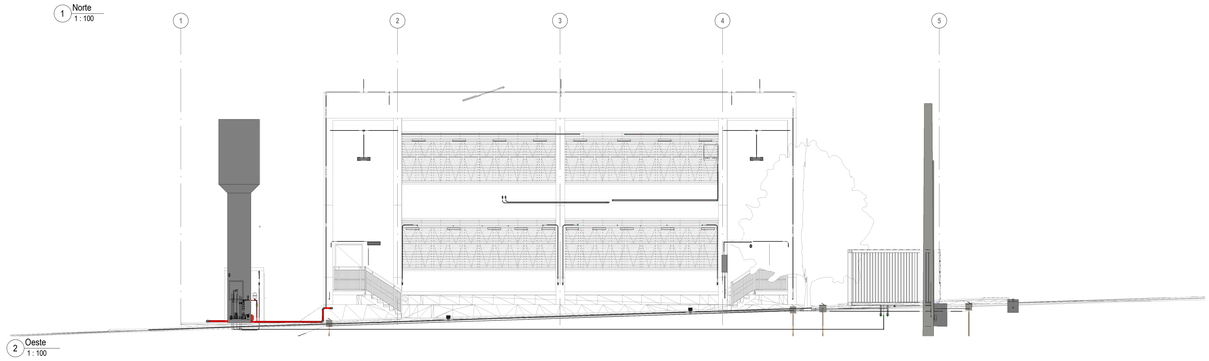

2 Oeste
1 : 100

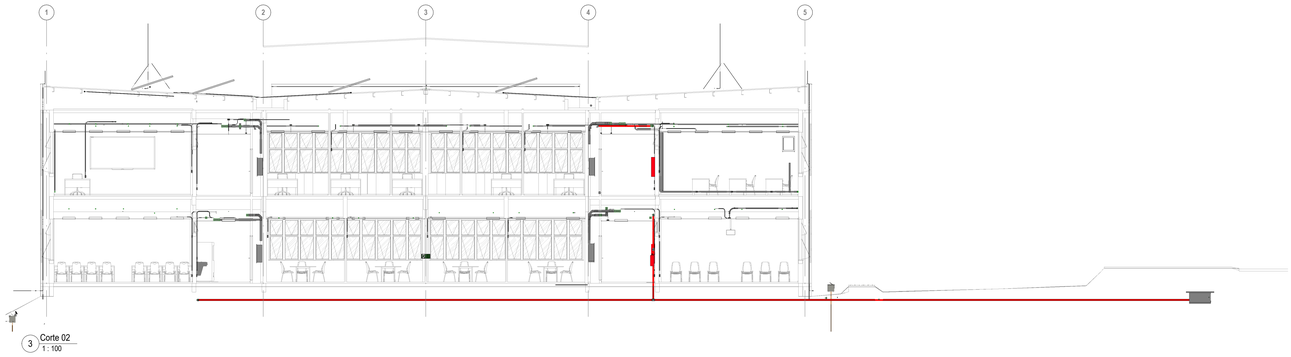

3 Corte 02
1 : 100

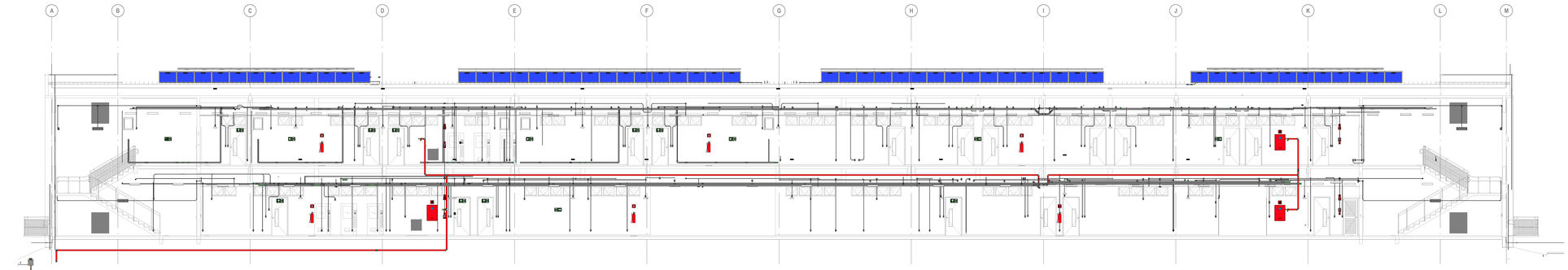

4 Corte 01
1 : 100

EXTINTORES	
HIDRANTES	
	HIDRANTE DE PAREDE C/ ABRIGO 50x70x25cm MANGUEIRAS TIPO II, 1 1/2"-15m E ESG. Ø13mm
	HIDRANTE DE PASSEIO
ILUMINAÇÃO DE EMERGÊNCIA	
	BLOCO AUTONÔMO DE ILUMINAÇÃO DE EMERGÊNCIA 24W FIXADA NO FORRO
	BLOCO AUTONÔMO DE ILUMINAÇÃO DE EMERGÊNCIA 24W FIXADA EM PAREDE A h=2,30
SINALIZAÇÃO DE EMERGÊNCIA	
	SINALIZAÇÃO DE PROIBIÇÃO (PROIBIDO UTILIZAR O ELEVADOR EM CASO DE INCÊNDIO)
	RISCO DE CHOQUE ELÉTRICO (SÍMBOLO TRIANGULAR, FUNDO AMARELO PICTOGRAMA PRETO)
	SINALIZAÇÃO DE SAÍDA DE EMERGÊNCIA SETA PARA ESQUERDA - PLACA FOTOLUMINESCENTE
	SINALIZAÇÃO DE SAÍDA DE EMERGÊNCIA SETA PARA DIREITA - PLACA FOTOLUMINESCENTE
	SINALIZAÇÃO DE SAÍDA DE EMERGÊNCIA PLACA FIXADA ACIMA DAS PORTAS - PLACA FOTOLUMINESCENTE
	SINALIZAÇÃO DE SAÍDA DE EMERGÊNCIA PLACA FIXADA ACIMA DAS PORTAS - PLACA FOTOLUMINESCENTE
	PONTO DE ACIONAMENTO (SÍMBOLO VERTICAL DE ALARME DE INCÊNDIO (SÍMBOLO QUADRADO, FUNDO VERMELHO, PICTOGRAMA FOTOLUMINESCENTE)
	EXTINTOR DE INCÊNDIO (SÍMBOLO QUADRADO, FUNDO VERMELHO, PICTOGRAMA FOTOLUMINESCENTE)
	ABRIGO DE MANGUEIRA E HIDRANTE (SÍMBOLO QUADRADO, FUNDO VERMELHO, PICTOGRAMA FOTOLUMINESCENTE)
	SINALIZAÇÃO DE ESCADA DE EMERGÊNCIA COM PALAVRA SAÍDA, SETA PARA DIREITA E SENTIDO PARA BAIXO - PLACA FOTOLUMINESCENTE
	SINALIZAÇÃO DE ESCADA DE EMERGÊNCIA COM PALAVRA SAÍDA, SETA PARA ESQUERDA E SENTIDO PARA BAIXO - PLACA FOTOLUMINESCENTE
	SINALIZAÇÃO DE ESCADA DE EMERGÊNCIA COM PALAVRA SAÍDA, SETA PARA DIREITA E SENTIDO PARA CIMA - PLACA FOTOLUMINESCENTE
	SINALIZAÇÃO DE ESCADA DE EMERGÊNCIA SETA DE INDICAÇÃO DA ROTA DE FUGA - PLACA FOTOLUMINESCENTE
	DIREÇÃO DO FLUXO DA ROTA DE FUGA
	SAÍDA FINAL DA ROTA DE FUGA
	SAÍDA FINAL DA ROTA DE FUGA
SISTEMA DE DETECÇÃO E ALARME	
	ALARME DE ACIONAMENTO MANUAL
	AVISADOR TIPO SIRENE
	AVISADOR TIPO AUDIO VISUAL
	CENTRAL DE ALARME

HIDRANTES:

1 - AS BOMBAS DE INCÊNDIO POSSUEM INSTALAÇÃO INDEPENDENTE DA REDE ELÉTRICA GERAL, DE ACORDO COM O ITEM 4.14 DA NT04 - CBMDF.
2 - AS CANALIZAÇÕES, CONEXÕES E REGISTROS UTILIZADOS NO SISTEMA DE HIDRANTE SERÃO EM AÇO GALVANIZADO RESISTENTES ÀS
PRESSÕES INTERNAS E ESFORÇOS MECÂNICOS, CONFORME O ITEM 4.19 DA NT 04 - CBMDF.
3 - A CANALIZAÇÃO DE INCÊNDIO APARENTE DEVERÁ SER PINTADA NA COR VERMELHA, DE ACORDO COM O ITEM 4.21 DA NT 04 - CBMDF.
4 - OS ESGUICHOS DOS HIDRANTES DE PAREDE SÃO REGULÁVEIS, DE ACORDO COM O ITEM 4.24.5 DA NT 04 - CBMDF;

ALARME DE EMERGÊNCIA:

1 - OS AVISADORES SONOROS DEVEM SER AUDÍVEIS EM TODOS OS PONTOS DA EDIFICAÇÃO SEM INIBIR A COMUNICAÇÃO VERBAL DE ACORDO COM O ITEM 5.6.1 DA NBR 17240/2010 DA ABNT.
2 - OS AVISADORES SONOROS E/OU VISUAIS DEVEM SER INSTALADOS A UMA ALTURA ENTRE 2,20M A 3,50M DE ACORDO COM O ITEM 5.6.3 DA
NBR 17240/2010 DA ABNT.

ILUMINAÇÃO DE EMERGÊNCIA:

1 - AS LUMINÁRIAS DE EMERGÊNCIA SÃO DO TIPO BLOCO AUTÔNOMO COM LÂMPADA FLUORESCENTE OU LEDS, DE ACORDO COM O ITEM 4.3
DA NBR10898/2013 DA ABNT; TENSÃO DE ALIMENTAÇÃO, (MÁXIMO DE 30 V), POTÊNCIA (W), DE ACORDO COM OSITENS 8.1.11 DA NBR10898/2013
DA ABNT; TEMPO DE AUTONOMIA DE 1H NO MÍNIMO, DE ACORDO COM ITEM 4.5 DA NBR10898/2013 DA ABNT;
2 - O SISTEMA DE ILUMINAÇÃO DE EMERGÊNCIA ALIMENTADO POR CENTRAL DE BATERIA FOI DIMENSIONADA DE ACORDO COM O ITEM 4.1.2 DA
NBR 10898/2013 DA ABNT.

GLP:

1- A EDIFICAÇÃO NÃO PROJETADA PARA UTILIZAÇÃO DE GLP, DE ACORDO COM O ITEM 4.1.3 DA NT 05/CBMDF.

ACESSO À VIATURA:

1 -A FAIXA DE ESTACIONAMENTO DEVE POSSUIR BALIZADORES, ESTACAS REMOVÍVEIS, DELIMITADORES MÓVEIS OU CONES DE FORMA QUE
PREVINA O ESTACIONAMENTO DE VEÍCULOS PARTICULARES NA FAIXA DE ESTACIONAMENTO, CONFORME ITEM 4.3.9 DA NT 11 DO CBMDF.

SAÍDA DE EMERGÊNCIA:

1 - AS PORTAS FICARÃO ABERTAS DURANTE O HORÁRIO DE FUNCIONAMENTO.
2- TODA SAÍDA DE EMERGÊNCIA DEVE SER PROTEGIDA DE AMBOS OS LADOS POR PAREDES OU GUARDAS (GUARDA-CORPOS)CONTÍNUAS ,
SEMPRE QUE HOUVER QUALQUER DESNÍVEL MAIOR DE 19 CM, PARA EVITAR QUEDAS.
3- OS CORRIMÃOS LATERAIS DEVEM SER CONTÍNUOS, SEM INTERRUPÇÃO NOS PATAMARES DAS ESCADAS OU RAMPAS CONFORME ITEM 4.6.1.9 DA
NT 10 DO CBMDF.
4- AS RAMPAS DEVEM SER DOTADAS DE CORRIMÃOS E GUARDAS DE FORMA ANÁLOGA AO ESPECIFICADO EM 4.6.1 E 4.6.2 , CONFORME ITEM 4.3.2.1.8 DA NT 10 DO CBMDF.
5- AS EXIGÊNCIAS DE SINALIZAÇÃO, ILUMINAÇÃO, AUSÊNCIA DE OBSTÁCULOS, E OUTROS, DOS ACESSOS APLICAM-SE, COM AS DEVIDAS
ALTERAÇÕES, ÀS RAMPAS, CONFORME ITEM 4.3.2.1.9 DA NT 10 DO CBMDF.
6- TODAS AS RAMPAS DEVERÃO TER OS PISOS COM CONDIÇÕES ANTIDERRAPANTES, E QUE PERMANEÇAM ANTIDERRAPANTES COM O USO, CONFORME ITEM 4.3.2.1.10 DA NT 10 DO CBMDF.

CLIENTE: UNIVERSIDADE DE BRASÍLIA - UNB

UNIDADE: UED IDA - INSTITUTO DE ARTES

OES: 0002

ART:

ENDEREÇO: AE Darcy Ribeiro s/ nº — ESCALA: INDICADA

ETAPA: PROJETO EXECUTIVO

TÍTULO: CORTES E FACHADAS

DISCIPLINA: PCI

FOLHA: 04

ARQUIVO:

CBR ENGENHARIA
CBR Engenharia | Porto Alegre
Rua Washington Luiz, 1118 sala 901
fone: 51 3092.3800
www.cbrengenharia.com.br

QUADRO DE ÁREAS

PAV. TÉRREO:	948,10 m²
PAV. SUPERIOR:	833,67 m²
TOTAL	1781,77 m²

LOCALIZAÇÃO SEM ESCALA

RESPONSÁVEL TÉCNICO

RESPONSÁVEL TÉCNICO:
ENG. PAULO LOBECK
CAU:
CREA RS: 35534

COORDENADOR:
ENG. ALEXANDRE NUNES
CAU:
CREA RS: 180.750

ELABORAÇÃO:
ENG. PAULO LOBECK
CAU:
CREA RS: 35534

DESENHO:
ENG. FRANKLIN GUARANY

UnB

QUADRO DE REVISÃO

REV.	DATA	DESCRIÇÃO	ELABORAÇÃO
00	21/09/2021	EMISSÃO INICIAL	FRANKLIN GUARANY

DOCUMENTOS DE REFERÊNCIA

NOME	DATA	DESCRIÇÃO

FORMATO A0
ESTENDIDO : 1189 x 841 mm
DOBRADO : 594 x 841 mm

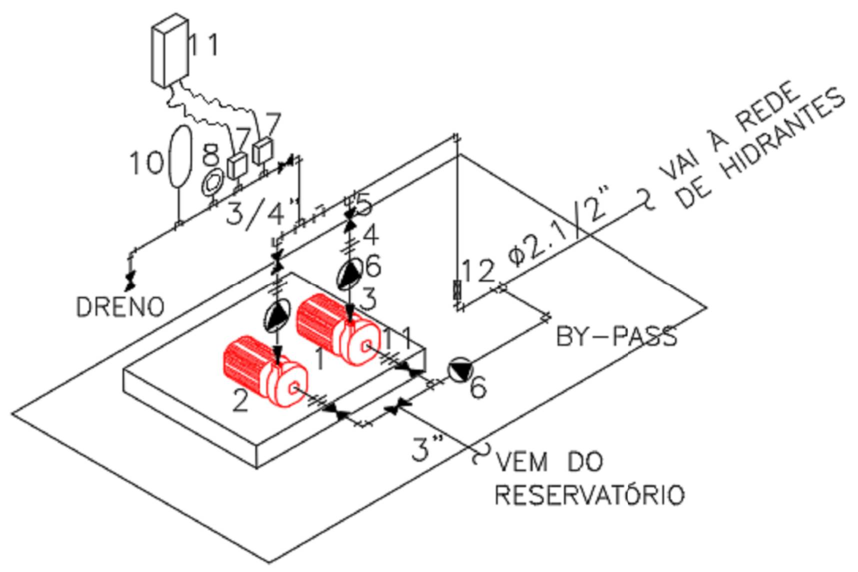

1 – ELETROBOMBA PRINCIPAL 1
BOMBA CENTRÍFUGA
VAZÃO: 26,3m³/h
HMAN: 30 mca
POTÊNCIA: 5CV
2 – ELETROBOMBA PRINCIPAL 2 (RESERVA)
BOMBA CENTRÍFUGA
VAZÃO: 26,3m³/h
HMAN: 30 mca
POTÊNCIA: 5CV
3 – REDUÇÃO CONCÊNTRICA
4 – UNIÃO
5 – VÁLVULA DE GAVETA
6 – VÁLVULA DE RETENÇÃO
7 – PRESSOSTATO DAS BOMBAS PRINCIPAIS
8 – MANÔMETRO
9 – REDUÇÃO EXCÊNTRICA 1
0 – TANQUE DE PRESSÃO 100L
11 – QUADRO ELÉTRICO
12 – VÁLVULA DE FLUXO

DET. BOMBAS
1 : 1

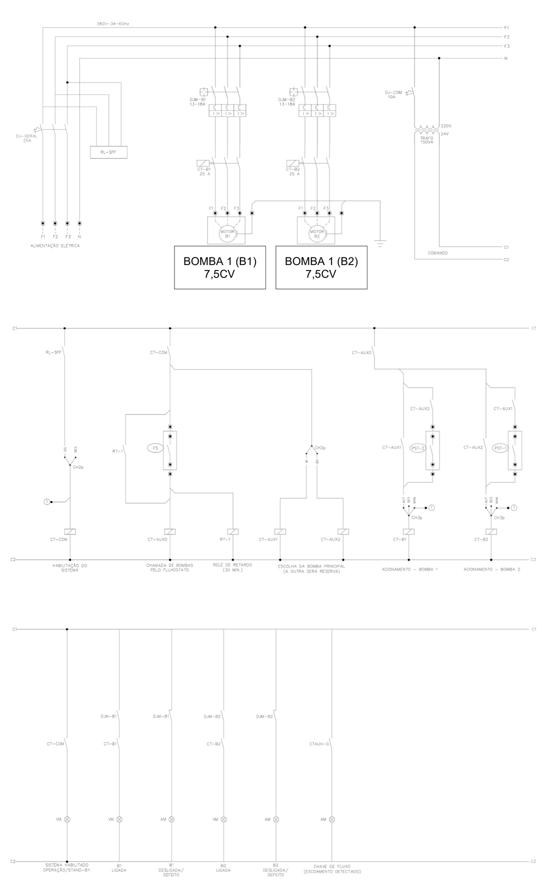

DET. DIAGRAMA ELETRICO
1 : 15

DETALHE LUMINÁRIA DE EMERGÊNCIA LEDS
SEM ESCALA

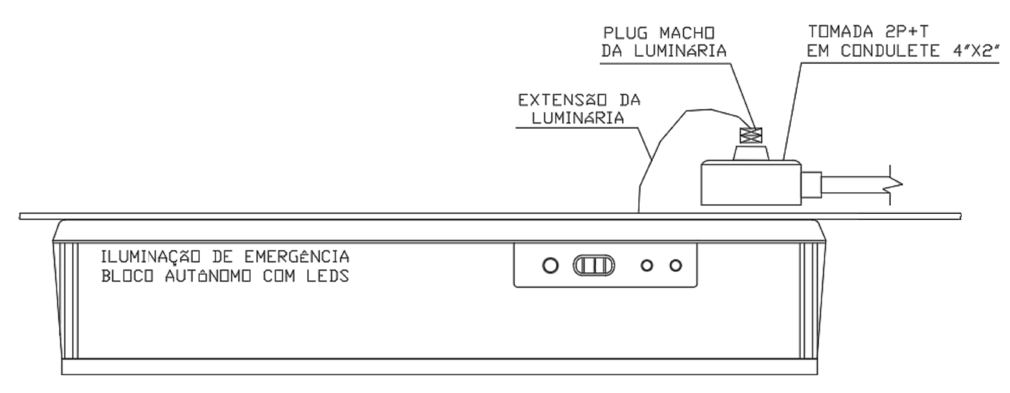

NOTAS LUMINÁRIA DE EMERGÊNCIA

- A SINALIZAÇÃO DEVE SER LUMINOSA E ALIMENTADA POR ACUMULADORES QUE DEVERÃO FUNCIONAR AUTOMATICAMENTE PELO TEMPO MÍNIMO DE 1 HORA QUANDO DA FALTA DE ENERGIA CONVENCIONAL.
- O FLUXO LUMINOSO DO PONTO DE LUZ EXCLUSIVAMENTE DE ILUMINAÇÃO DE SINALIZAÇÃO DEVE SER IGUAL A 30 LUMENS,DEVENDO SER CONTÍNUO DURANTE O TEMPO DE FUNCIONAMENTO DO SISTEMA, QUANDO DA FALTA DA ALIMENTAÇÃO NORMAL.

DET. LUMINARIA DE EMERGÊNCIA
1 : 15

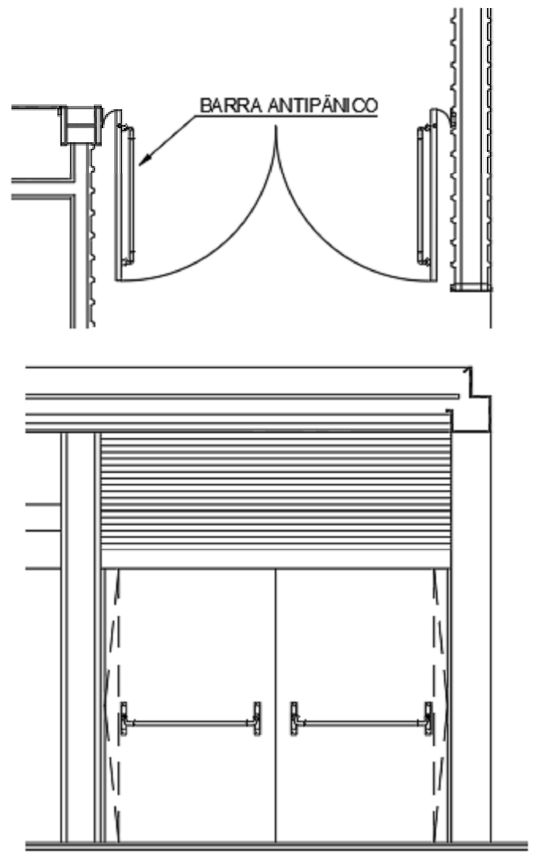

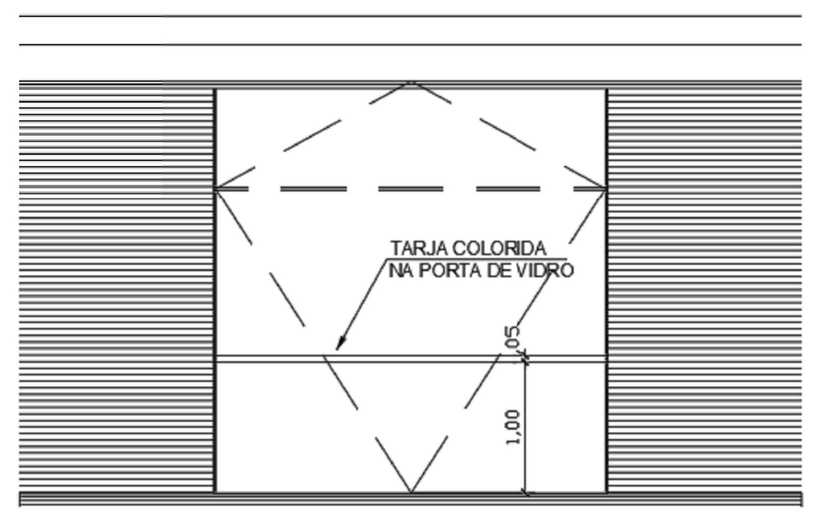

DET. TARJA PORTA DE VIDRO
1 : 15

HIDRANTES:

1 - AS BOMBAS DE INCÊNDIO POSSUEM INSTALAÇÃO INDEPENDENTE DA REDE ELÉTRICA GERAL, DE ACORDO COM O ITEM 4.14 DA NT04 - CBMDF.
2 - AS CANALIZAÇÕES, CONEXÕES E REGISTROS UTILIZADOS NO SISTEMA DE HIDRANTE SERÃO EM AÇO GALVANIZADO RESISTENTES ÀS PRESSÕES INTERNAS E ESFORÇOS MECÂNICOS, CONFORME O ITEM 4.19 DA NT 04 - CBMDF.
3 - A CANALIZAÇÃO DE INCÊNDIO APARENTE DEVERÁ SER PINTADA NA COR VERMELHA, DE ACORDO COM O ITEM 4.21 DA NT 04 - CBMDF.
4 - OS ESGUICHOS DOS HIDRANTES DE PAREDE SÃO REGULÁVEIS, DE ACORDO COM O ITEM 4.24.5 DA NT 04 - CBMDF;

ALARME DE EMERGÊNCIA:

1 - OS AVISADORES SONOROS DEVEM SER AUDÍVEIS EM TODOS OS PONTOS DA EDIFICAÇÃO SEM INIBIR A COMUNICAÇÃO VERBAL DE ACORDO COM O ITEM 5.6.1 DA NBR 17240/2010 DA ABNT.
2 - OS AVISADORES SONOROS E/OU VISUAIS DEVEM SER INSTALADOS A UMA ALTURA ENTRE 2,20M A 3,50M DE ACORDO COM O ITEM 5.6.3 DA NBR 17240/2010 DA ABNT.

ILUMINAÇÃO DE EMERGÊNCIA:

1 - AS LUMINÁRIAS DE EMERGÊNCIA SÃO DO TIPO BLOCO AUTÔNOMO COM LÂMPADA FLUORESCENTE OU LEDS, DE ACORDO COM O ITEM 4.3 DA NBR10898/2013 DA ABNT; TENSÃO DE ALIMENTAÇÃO, (MÁXIMO DE 30 V), POTÊNCIA (W), DE ACORDO COM OSITENS 8.1.11 DA NBR10898/2013 DA ABNT; TEMPO DE AUTONOMIA DE 1H NO MÍNIMO, DE ACORDO COM ITEM 4.5 DA NBR10898/2013 DA ABNT;
2 - O SISTEMA DE ILUMINAÇÃO DE EMERGÊNCIA ALIMENTADO POR CENTRAL DE BATERIA FOI DIMENSIONADA DE ACORDO COM O ITEM 4.1.2 DA NBR 10898/2013 DA ABNT.

GLP:

1- A EDIFICAÇÃO NÃO PROJETADA PARA UTILIZAÇÃO DE GLP, DE ACORDO COM O ITEM 4.1.3 DA NT 05/CBMDF.

ACESSO À VIATURA:

1 -A FAIXA DE ESTACIONAMENTO DEVE POSSUIR BALIZADORES, ESTACAS REMOVÍVEIS, DELIMITADORES MÓVEIS OU CONES DE FORMA QUE PREVINA O ESTACIONAMENTO DE VEÍCULOS PARTICULARES NA FAIXA DE ESTACIONAMENTO, CONFORME ITEM 4.3.9 DA NT 11 DO CBMDF.

SAÍDA DE EMERGÊNCIA:

1 - AS PORTAS FICARÃO ABERTAS DURANTE O HORÁRIO DE FUNCIONAMENTO.
2- TODA SAÍDA DE EMERGÊNCIA DEVE SER PROTEGIDA DE AMBOS OS LADOS POR PAREDES OU GUARDAS (GUARDA-CORPOS)CONTÍNUAS , SEMPRE QUE HOUVER QUALQUER DESNÍVEL MAIOR DE 19 CM, PARA EVITAR QUEDAS.
3- OS CORRIMÃOS LATERAIS DEVEM SER CONTÍNUOS, SEM INTERRUPÇÃO NOS PATAMARES DAS ESCADAS OU RAMPAS CONFORME ITEM 4.6.1.9 DA NT 10 DO CBMDF.
4- AS RAMPAS DEVEM SER DOTADAS DE CORRIMÃOS E GUARDAS DE FORMA ANÁLOGA AO ESPECIFICADO EM 4.6.1 E 4.6.2., CONFORME ITEM 4.3.2.1.8 DA NT 10 DO CBMDF.
5- AS EXIGÊNCIAS DE SINALIZAÇÃO, ILUMINAÇÃO, AUSÊNCIA DE OBSTÁCULOS, E OUTROS, DOS ACESSOS APLICAM-SE, COM AS DEVIDAS ALTERAÇÕES, ÀS RAMPAS, CONFORME ITEM 4.3.2.1.9 DA NT 10 DO CBMDF.
6- TODAS AS RAMPAS DEVERÃO TER OS PISOS COM CONDIÇÕES ANTIDERRAPANTES, E QUE PERMANEÇAM ANTIDERRAPANTES COM O USO, CONFORME ITEM 4.3.2.1.10 DA NT 10 DO CBMDF.

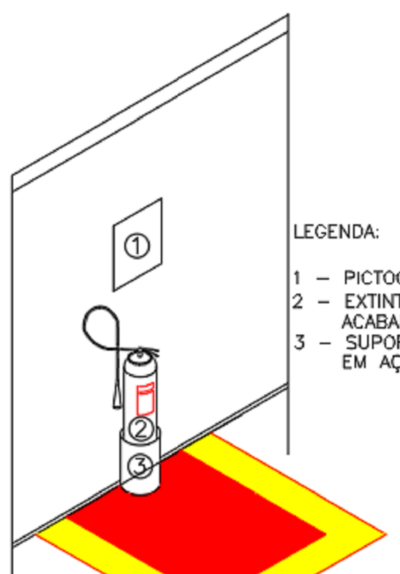

LEGENDA:
1 – PICTOGRAMA DO EXTINTOR
2 – EXTINTOR DE INCÊNDIO COM ACABAMENTO EM AÇO INOXIDÁVEL;
3 – SUPORTE PARA EXTINTOR 6Kg EM AÇO INOXIDÁVEL 66X23 cm

DETALHES DO EXTINTOR COM SUPORTE NO PISO EM PAREDES DRYWALL, DIVISÓRIAS E VIDRO

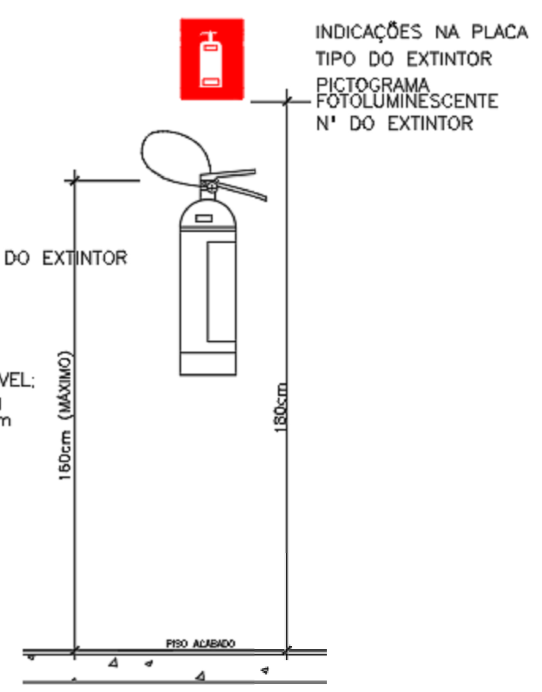

DETALHES DO EXTINTOR DE INCÊNDIO

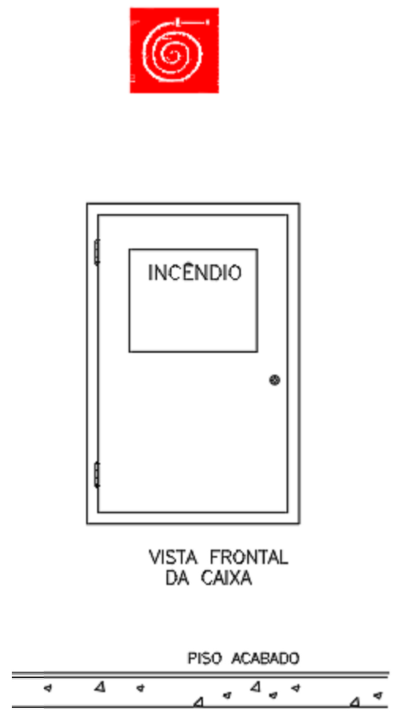

DETALHE DA SINALIZAÇÃO DO HIDRANTE

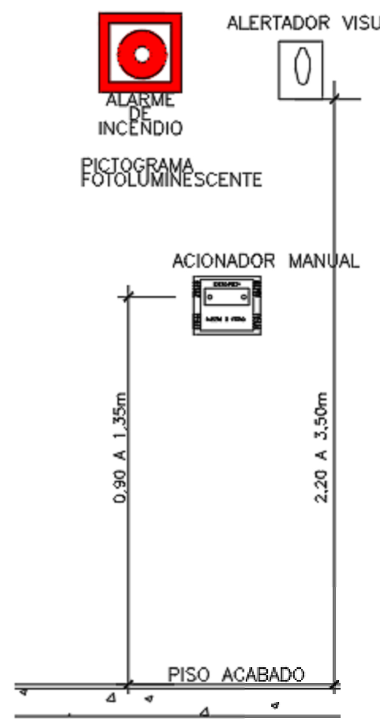

DETALHES DO ALARME DE INCÊNDIO

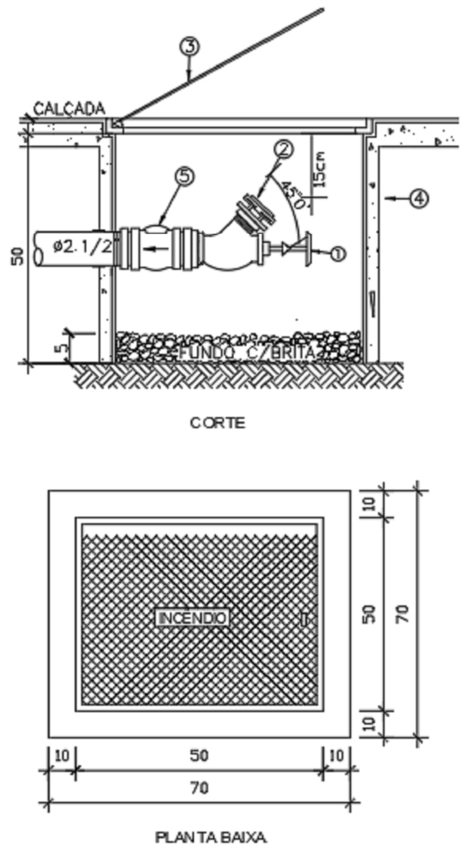

LEGENDA:
1 - VÁLVULA TIPO GLOBO ANGULAR 45° DE Ø2.1/2"
2 - ADAPTADOR STORZ DE Ø2.1/2" COM TAMPÃO E CORRENTE
3 - TAMPÃO DE FERRO FUNDIDO 50x50cm COM A INSCRIÇÃO "INCÊNDIO"
4 - CAIXA DE CONCRETO OU ALVENARIA DE TIJOLOS COM FUNDO DE CONCRETO COM DRENO; OU, COM FUNDO EM BRITA COM h=5cm
5 - VÁLVULA DE RETENÇÃO

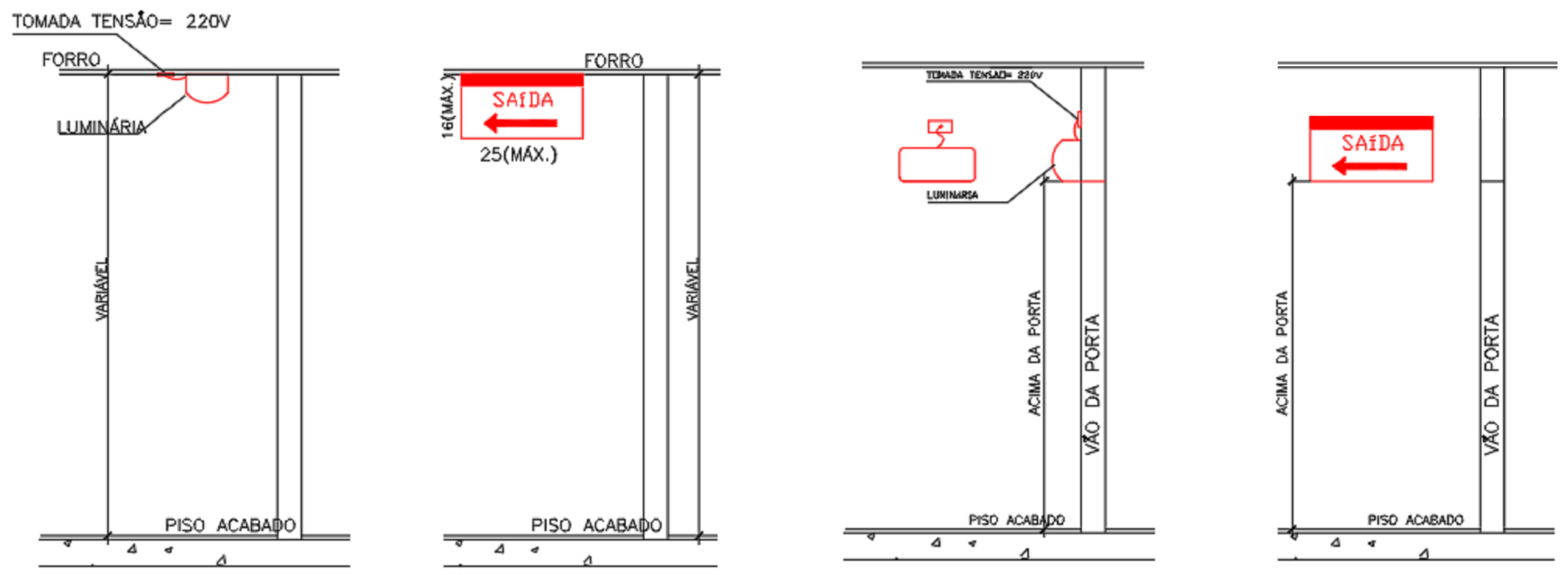

DETALHES DA POSIÇÃO DAS LUMINÁRIAS TIPO BLOCO AUTÔNOMO

DETALHES DA POSIÇÃO DAS LUMINÁRIAS DE SINALIZAÇÃO DE SAÍDA

DETALHES DA POSIÇÃO DAS LUMINÁRIAS TIPO BLOCO AUTÔNOMO

DETALHES DA POSIÇÃO DAS LUMINÁRIAS DE SINALIZAÇÃO DE SAÍDA

DETALHE BLOCO AUTÔNOMO SINALIZAÇÃO DE SAÍDA
DIFUSOR ACRÍLICO FUNDO VERDE
LETRAS E SETA, NA COR BRANCA, COM TRAÇO DE 1cm

DETALHES - EXTINTOR, LUZ EMERGÊNCIA ETC
1 : 1

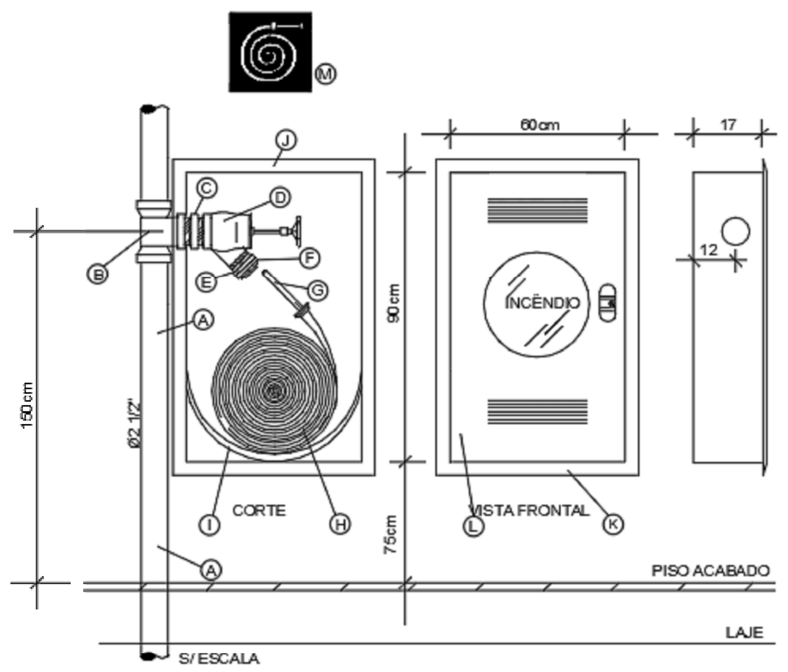

	ESPECIFICAÇÃO	TOTAL
Ⓐ	TUBO DE AÇO GALVANIZADO Ø2.1/2"	- -
Ⓑ	TÊ DE FERRO GALVANIZADO Ø2.1/2" x Ø2.1/2"	1
Ⓒ	NIPLE DUPLO DE FERRO GALVANIZADO Ø2.1/2"	1
Ⓓ	REGISTRO GLOBO ANGULAR DE LATÃO BRONZE Ø2.1/2"	1
Ⓔ	ADAPTADOR PARA ENGATE STORZ Ø2.1/2" X Ø2.1/2"	1
Ⓕ	ENGATE TIPO STORZ	1
Ⓖ	ESGUICHO TRONCO CÔNICO Ø1.1/2" x (13 A 16mm)	1
Ⓗ	MANGUEIRA DE INCÊNDIO DIÂMETRO INTERNO DE 38mm (Ø1.1/2") E COMPRIMENTO DE 15 METROS.	2
Ⓘ	CESTO OU SUPORTE PARA MANGUEIRA	1
Ⓙ	CAIXA DE INCÊNDIO	1
Ⓚ	MARCO METÁLICO	1
Ⓛ	TAMPA METÁLICA	1
Ⓜ	SINALIZAÇÃO	1

HIDRANTES
1 : 1

CÓDIGO	SÍMBOLO	SIGNIFICADO	FORMA E COR	APLICAÇÃO
SINALIZAÇÃO DE PROIBIÇÃO				
1		PROIBIDO FUMAR	SÍMBOLO: CIRCULAR FUNDO: BRANCA PICTOGRAMA: PRETA FAIXA CIRCULAR E BARRA DIAMETRAL: VERMELHAS	TODO LOCAL ONDE O FUMO POSSA AUMENTAR O RISCO DE INCÊNDIO
SINALIZAÇÃO DE ALERTA				
9		CUIDADE, RISCO DE CHOQUE	SÍMBOLO: TRIANGULAR FUNDO: AMARELA PICTOGRAMA: PRETA FAIXA TRIANGULAR: PRETA	PRÓXIMO A INSTALAÇÕES ELÉTRICAS DE OFEREÇAM RISCO DE CHOQUE
SINALIZAÇÃO DE ORIENTAÇÃO E SALVAMENTO				
13		SAÍDA DE EMERGÊNCIA	SÍMBOLO: RETANGULAR FUNDO: VERDE PICTOGRAMA: FOTOLUMINESCENTE	INDICAÇÃO DO SENTIDO DE UMA SAÍDA DE EMERGÊNCIA OBS: 13.1– SAÍDA PARA ESQUERDA 13.2 – SAÍDA PARA DIREITA
14		SAÍDA DE EMERGÊNCIA	SÍMBOLO: RETANGULAR FUNDO: VERDE PICTOGRAMA: FOTOLUMINESCENTE	INDICAÇÃO DE UMA SAÍDA DE EMERGÊNCIA A SER AFIXADA ACIMA DA PORTA, PARA INDICAR O SEU ACESSO
16		SAÍDA DE EMERGÊNCIA	SÍMBOLO: RETANGULAR FUNDO: VERDE PICTOGRAMA: FOTOLUMINESCENTE	INDICAÇÃO DO SENTIDO DE FUGA NO INTERIOR DAS ESCADAS OBS: 16.1 – PLACA PARA DESCER À DIREITA 16.2 – PLACA PARA DESCER À ESQUERDA 16.3 – PLACA PARA SUBIR À DIREITA
17	SAÍDA	SAÍDA DE EMERGÊNCIA	SÍMBOLO: RETANGULAR FUNDO: VERDE MENSAGEM "SAÍDA" E OU PICTOGRAMA E OU SETA DIRECIONAL: FOTOLUMINESCENTE, COM ALTURA DE LETRA SEMPRE > 50 MM	INDICAÇÃO DA SAÍDA DE EMERGÊNCIA, UTILIZADA COMO COMPLEMENTAÇÃO DO PICTOGRAMA FOTOLUMINESCENTE (SETA OU IMAGEM, OU AMBOS)
19	S T 1°	NÚMERO DO PAVIMENTO	SÍMBOLO: RETANGULAR OU QUADRADO FUNDO: VERDE MENSAGEM INDICANDO NÚMERO DO PAVIMENTO, PODE SER FORMAR PELA ASSOCIAÇÃO DE DUAS PLACAS, SE NECESSÁRIO	INDICAÇÃO DE PAVIMENTO, NO INTERIOR DA ESCADA (PATAMAR) OBS: S – SUBSOLO T – TÉRREO 1° – 1° PAVIMENTO
SINALIZAÇÃO DE EQUIPAMENTOS				
21	BOMBA DE INCÊNDIO / ALARME DE INCÊNDIO	COMANDO MANUAL DE ALARME OU BOMBA DE INCÊNDIO	SÍMBOLO: QUADRADO FUNDO: VERMELHA PICTOGRAMA: FOTOLUMINESCENTE	PONTO DE ACIONAMENTO DE ALARME DE INCÊNDIO OU BOMBA DE INCÊNDIO. DEVE VIR SEMPRE ACOPANHADO DE UMA MENSAGEM ESCRITA, DESIGNADO O EQUIPAMENTO ACIONADO POR AQUELE PONTO
23		EXTINTOR DE INCÊNDIO	SÍMBOLO: QUADRADO FUNDO: VERMELHA PICTOGRAMA: FOTOLUMINESCENTE	INDICAÇÃO DE LOCALIZAÇÃO DOS EXTINTORES DE INCÊNDIO
25		ABRIGO DE MANGUEIRA DE HIDRANTE	SÍMBOLO: QUADRADO FUNDO: VERMELHA PICTOGRAMA: FOTOLUMINESCENTE	INDICAÇÃO DO ABRIGO DA MANGUEIRA DE INCÊNDIO COM OU SEM HIDRANTE EM SEU INTERIOR.
OUTROS				
-	PROIBIDO ESTACIONAR	PROIBIÇÃO DE ESTACIONAMENTO	SÍMBOLO: RETANGULAR FUNDO: BRANCO	DEMARCAR VAGA EXCLUSIVA PARA USO DO CORPO DE BOMBEIROS

EXTINTORES	
HIDRANTES	
	HIDRANTE DE PAREDE C/ ABRIGO 50x70x25cm MANGUEIRAS TIPO II, 1.1/2"-15m E ESG. ∅13mm
	HIDRANTE DE PASSEIO
ILUMINAÇÃO DE EMERGÊNCIA	
	BLOCO AUTONÔMO DE ILUMINAÇÃO DE EMERGÊNCIA 2x9W FIXADA NO FORRO
W	BLOCO AUTONÔMO DE ILUMINAÇÃO DE EMERGÊNCIA 2x9W FIXADA EM PAREDE A h=2,30
SINALIZAÇÃO DE EMERGÊNCIA	
4	SINALIZAÇÃO DE PROIBIÇÃO (PROIBIDO UTILIZAR O ELEVADOR EM CASO DE INCÊNDIO)
9	RISCO DE CHOQUE ELÉTRICO (SÍMBOLO TRIANGULAR, FUNDO AMARELO PICTOGRAMA PRETO)
13.1	SINALIZAÇÃO DE SAÍDA DE EMERGÊNCIA SETA PARA ESQUERDA - PLACA FOTOLUMINESCENTE
13.2	SINALIZAÇÃO DE SAÍDA DE EMERGÊNCIA SETA PARA DIREITA - PLACA FOTOLUMINESCENTE
14	SINALIZAÇÃO DE SAÍDA DE EMERGÊNCIA PLACA FIXADA ACIMA DAS PORTAS - PLACA FOTOLUMINESCENTE
17	SINALIZAÇÃO DE SAÍDA DE EMERGÊNCIA SINALIZAÇÃO COMPLEMENTAR- PLACA FOTOLUMINESCENTE
21	PONTO DE ACIONAMENTO DO SISTEMA DE ALARME DE INCÊNDIO (SIMBOLO QUADRADO, FUNDO VERMELHO, PICTOGRAMA FOTOLUMINESCENTE)
23	EXTINTOR DE INCÊNDIO (SIMBOLO QUADRADO, FUNDO VERMELHO, PICTOGRAMA FOTOLUMINESCENTE)
25	ABRIGO DE MANGUEIRA E HIDRANTE (SIMBOLO QUADRADO, FUNDO VERMELHO, PICTOGRAMA FOTOLUMINESCENTE)
16.1	SINALIZAÇÃO DE ESCADA DE EMERGÊNCIA COM PALAVRA SAÍDA, SETA PARA DIREITA E SENTIDO PARA BAIXO - PLACA FOTOLUMINESCENTE
16.2	SINALIZAÇÃO DE ESCADA DE EMERGÊNCIA COM PALAVRA SAÍDA, SETA PARA ESQUERDA E SENTIDO PARA BAIXO - PLACA FOTOLUMINESCENTE
16.3	SINALIZAÇÃO DE ESCADA DE EMERGÊNCIA COM PALAVRA SAÍDA, SETA PARA DIREITA E SENTIDO PARA CIMA - PLACA FOTOLUMINESCENTE
29	SINALIZAÇÃO DE ROTA DE FUGA SETA DE INDICAÇÃO DE ROTA DE FUGA - PLACA FOTOLUMINESCENTE
	DIREÇÃO DO FLUXO DA ROTA DE FUGA
	SAÍDA FINAL DA ROTA DE FUGA
	SAÍDA FINAL DA ROTA DE FUGA
SISTEMA DE DETECÇÃO E ALARME	
	ALARME DE ACIONAMENTO MANUAL
	AVISADOR TIPO SIRENE
	AVISADOR TIPO AUDIO VISUAL
C	CENTRAL DE ALARME

CLIENTE: UNIVERSIDADE DE BRASÍLIA - UNB
UNIDADE: UED IDA - INSTITUTO DE ARTES
ENDEREÇO: UNB - BRASÍLIA - DF
ESCALA: INDICADA
ETAPA: PROJETO EXECUTIVO
TÍTULO: DETALHES
OES: 0002
ART:
DISCIPLINA: PCI
FOLHA: 05
ARQUIVO:

CBR Engenharia | Porto Alegre
Rua Washington Luiz, 1118 sala 901
fone: 51 3092.3800
www.cbrengenharia.com.br

QUADRO DE ÁREAS

PAV. TÉRREO:	948,10 m²
PAV. SUPERIOR:	833,67 m²
TOTAL	1781,77 m²

LOCALIZAÇÃO SEM ESCALA

RESPONSÁVEL TÉCNICO

RESPONSÁVEL TÉCNICO: ENG. PAULO LOECK
CAU: CREA RS: 35534
ELABORAÇÃO: ENG. PAULO LOECK
CAU: CREA RS: 35534
COORDENADOR: ENG. ALEXANDRE NUNES
CAU: CREA RS: 180.750
DESENHO: ENG. FRANKLIN GUARANY

QUADRO DE REVISÃO

REV.	DATA	DESCRIÇÃO	ELABORAÇÃO
00	21/09/2021	EMISSÃO INICIAL	FRANKLIN GUARANY

DOCUMENTOS DE REFERÊNCIA

NOME	DATA	DESCRIÇÃO

FORMATO A0
INTERNO: 1154 x 831 mm
EXTERNO: 1189 x 841 mm